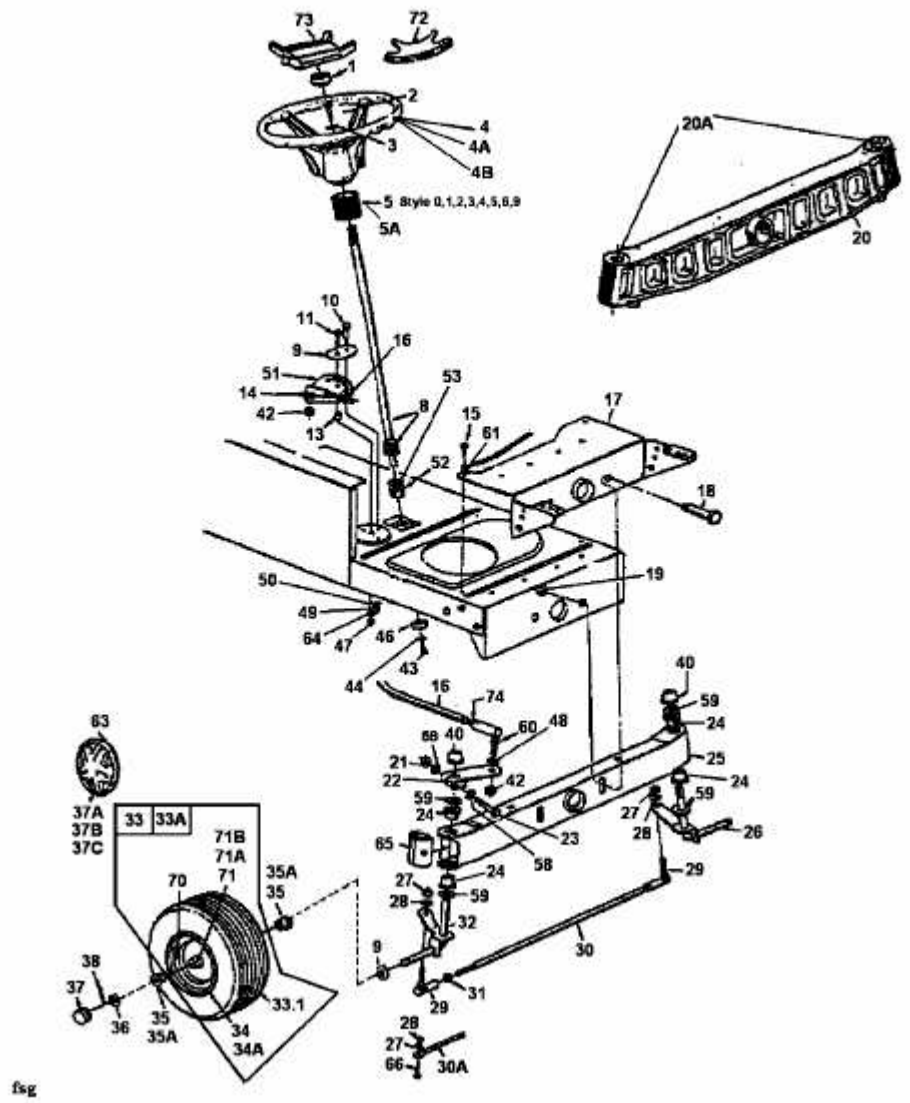SPRINT 3000 H > 13AF79GN604 (1998) > VORDERACHSE