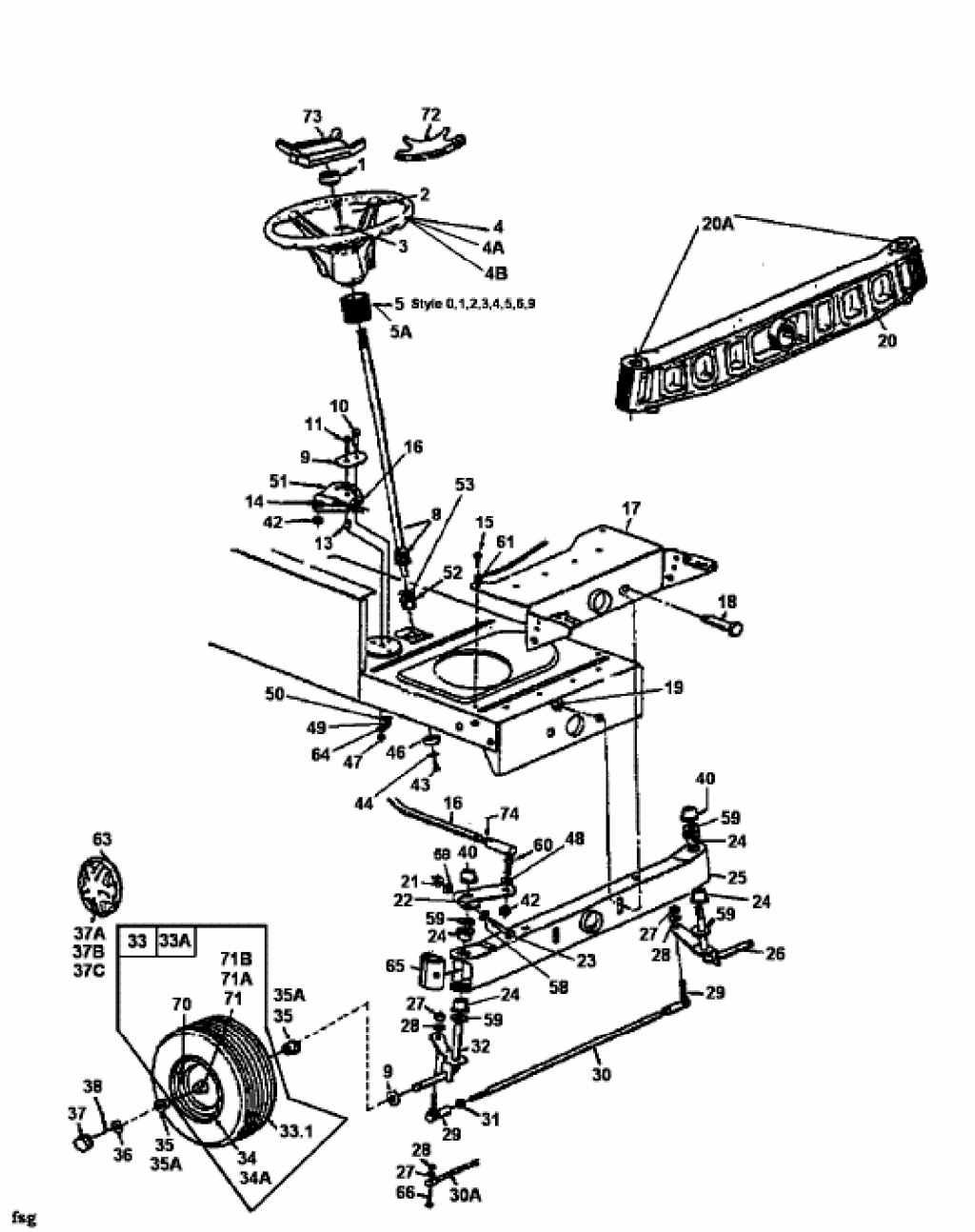EH/160 > 13AF796N679 (1998) > VORDERACHSE