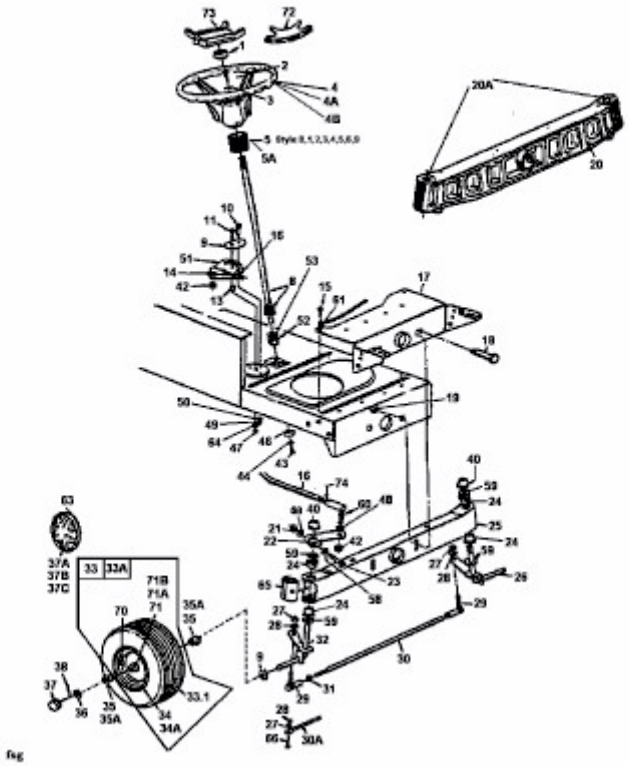HET 7165 > 13AF793N603 (1998) > VORDERACHSE