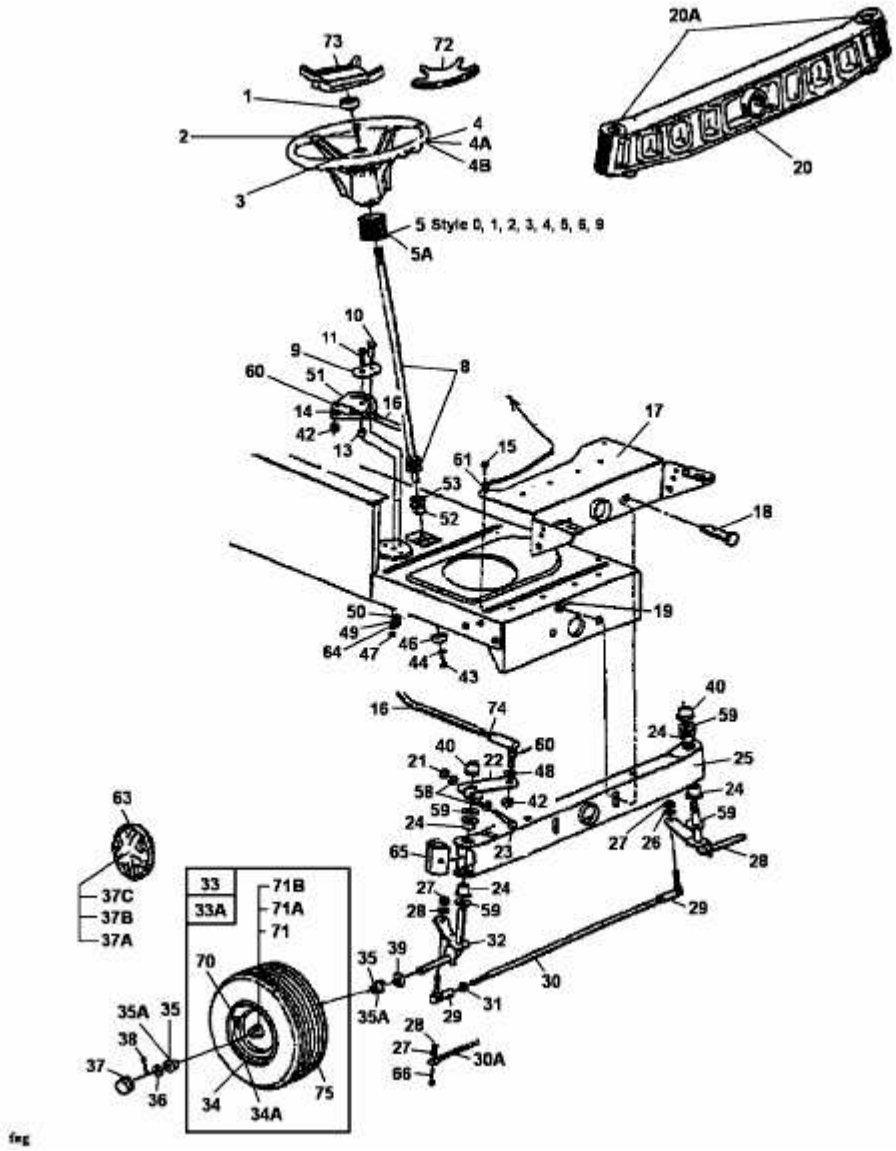906 > 13AF765N611 (1998) > LENKUNG, RÄDER VORNE, VORDERACHSE