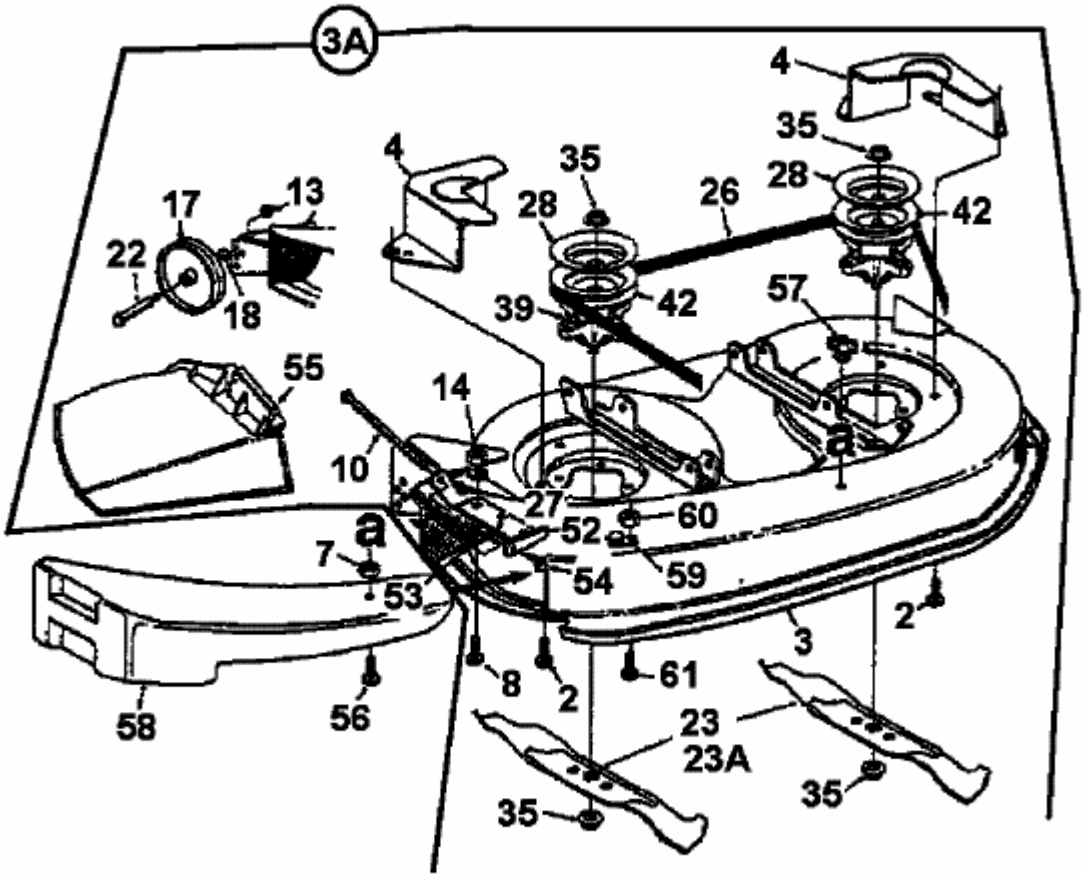SPRINT 900 H > 13AF69GG604 (1998) > MÄHWERK G (42"/107CM)