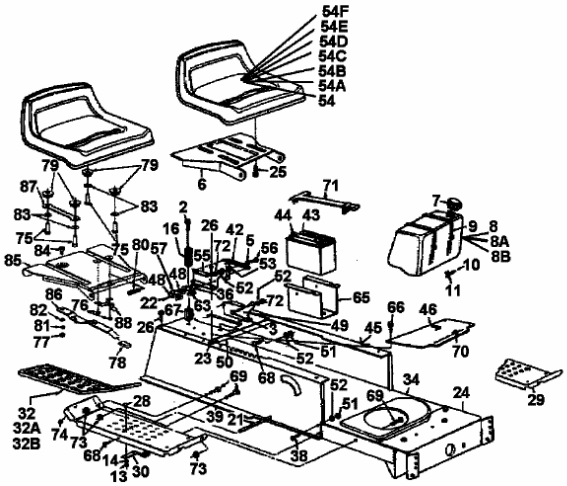H 160 > 13AF695G678 (1998) > RAHMEN, SITZ, TANK