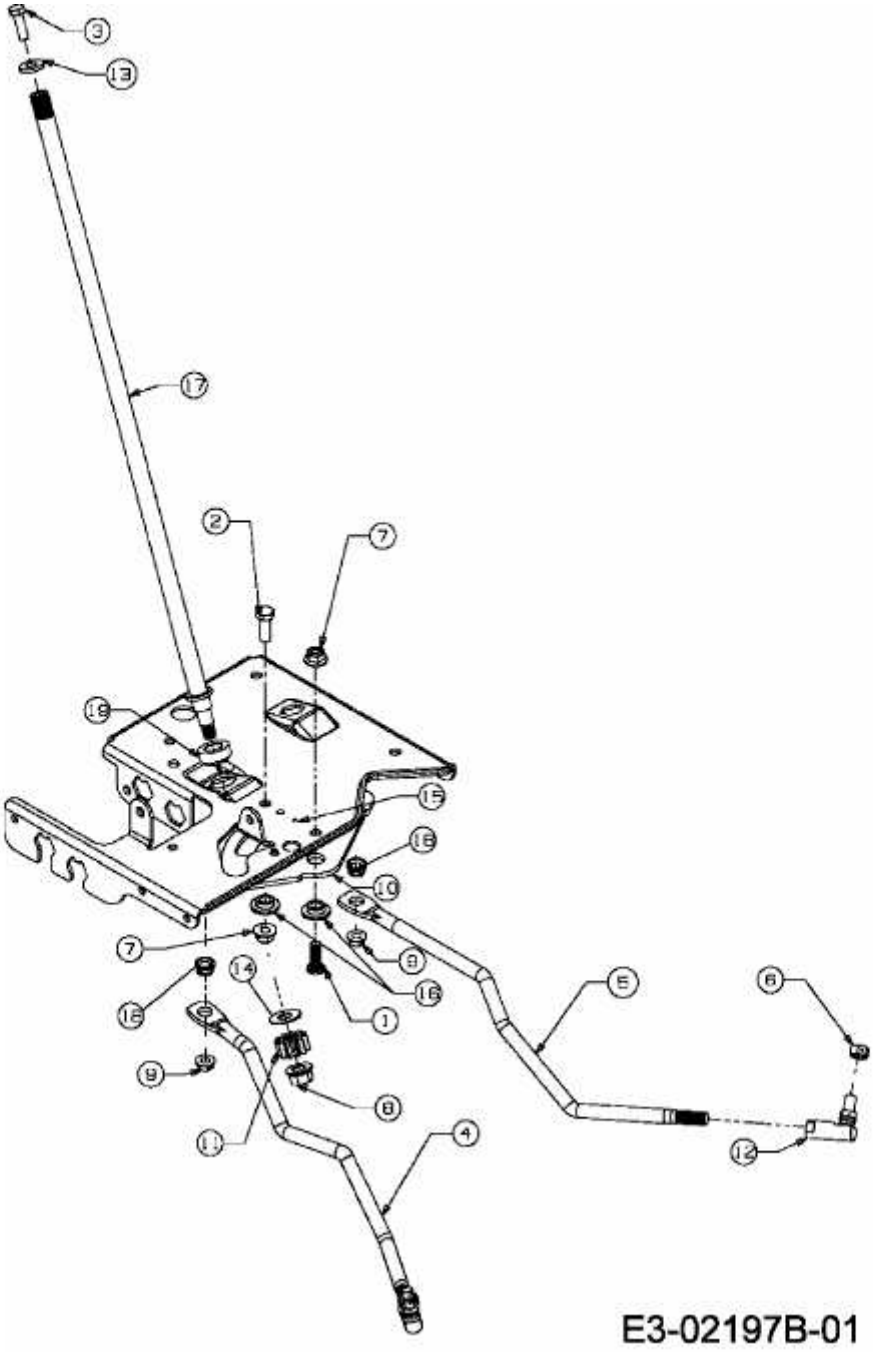AP 6220 K > 13AF604P643 (2008) > LENKUNG