AP 6220 K > 13AF604P643 (2008) > MESSERSPINDEL 618-04125A

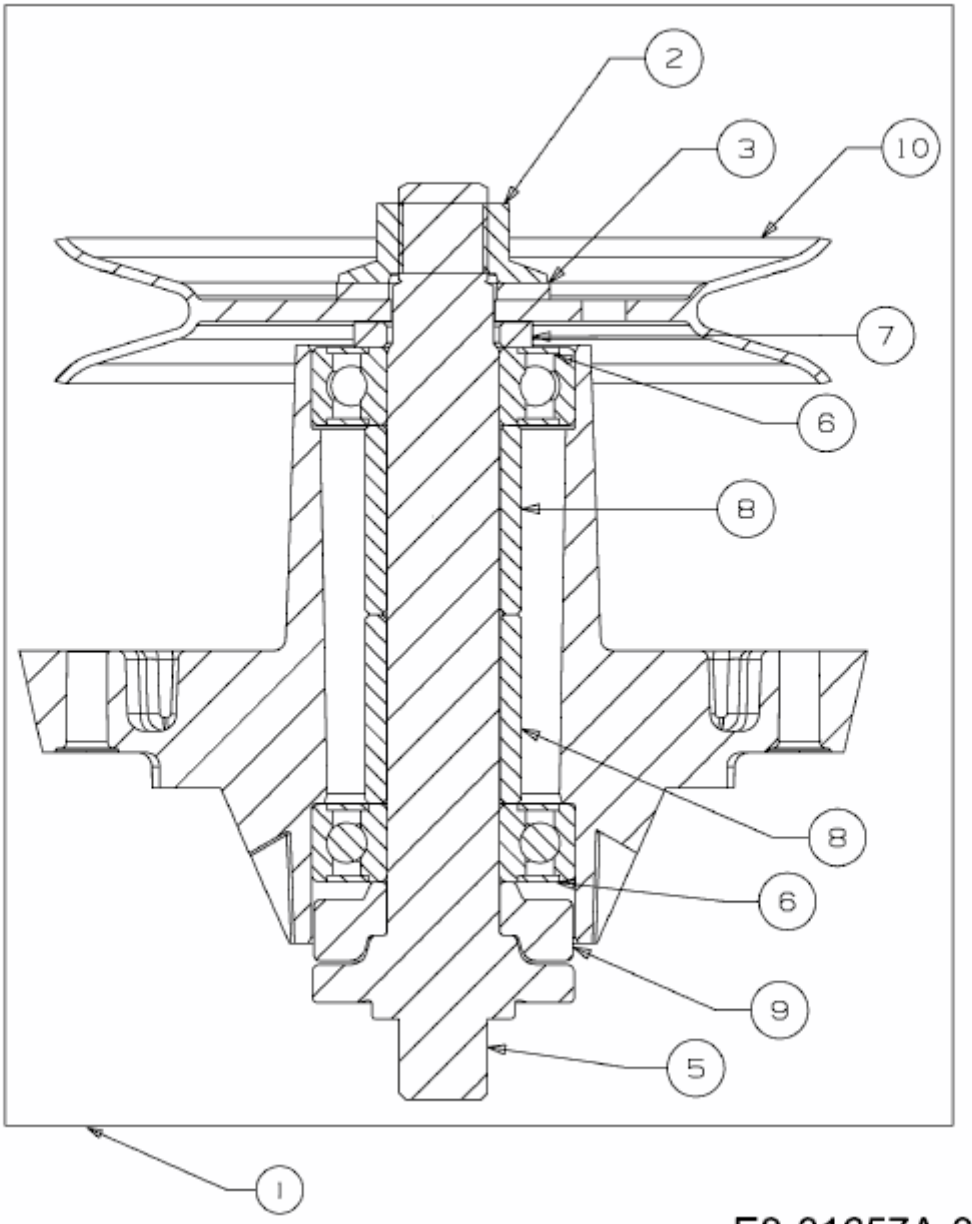


E3-01657A-01