HN 5220 K > 13AF51YN443 (2010) > STOSSSTANGE

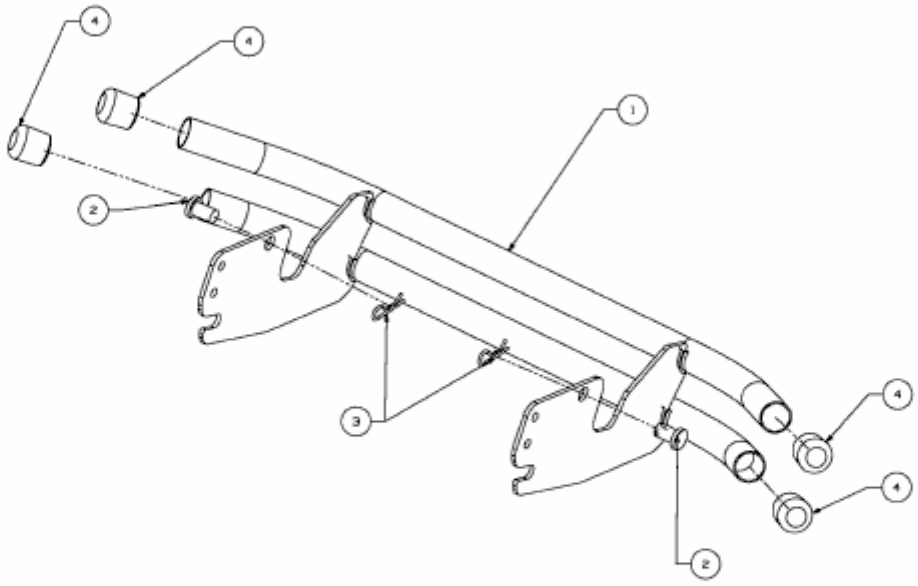

E3-03979B-01