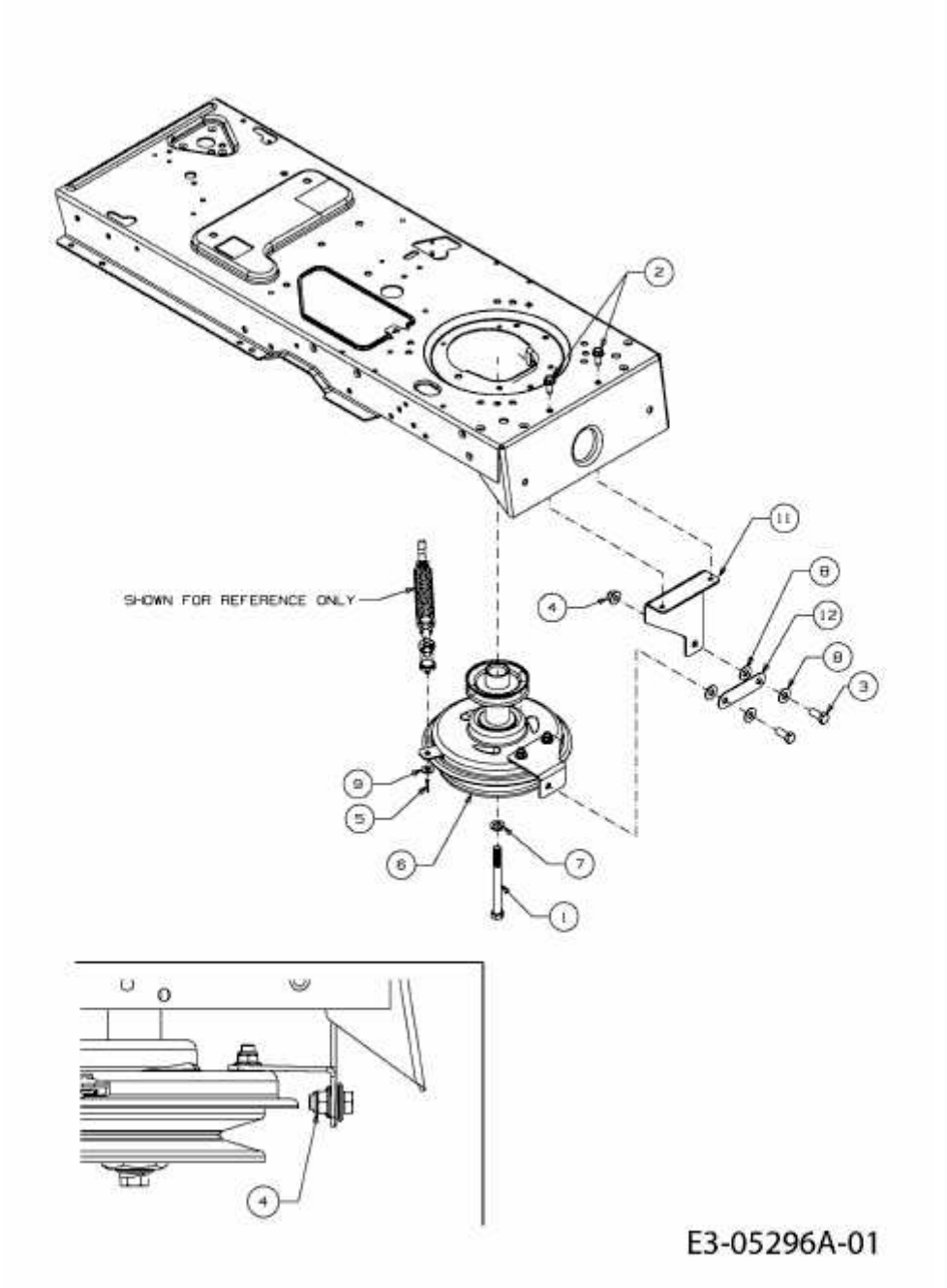HS 5220 K > 13AF51YI643 (2010) > MOTORKEILRIEMENSCHEIBE