GLX 105 RHL-SK > 13AF51GN490 (2009) > MESSERSPINDEL 618-04657

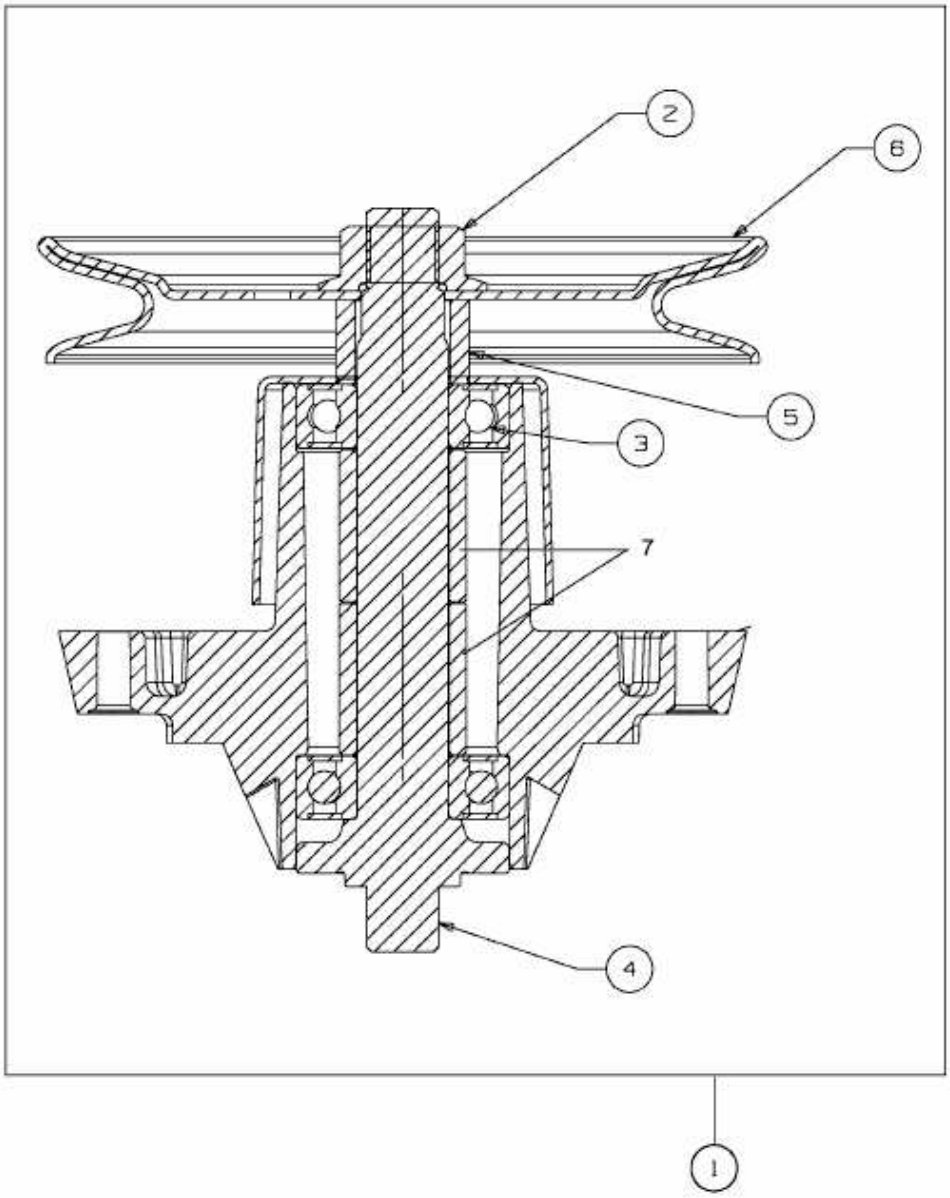

E3-03996A-01