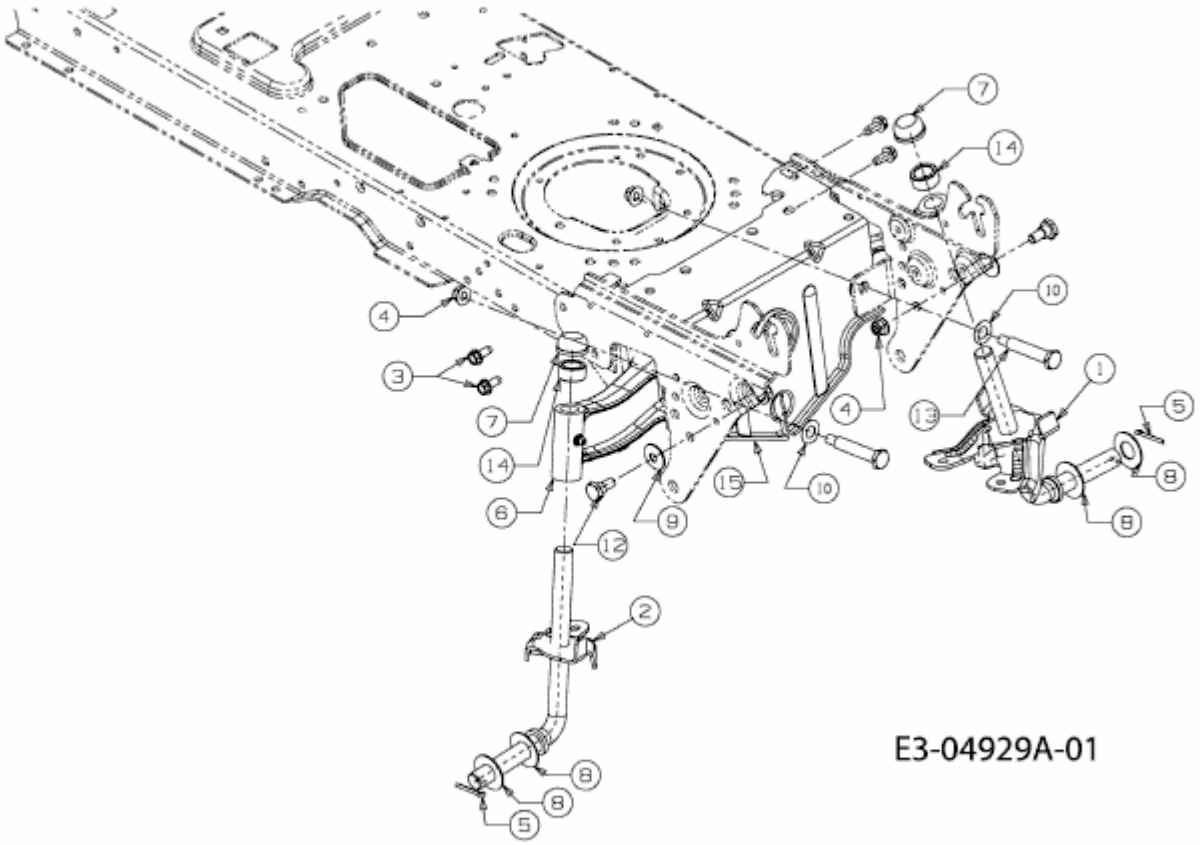GLX 92 SHL-SK > 13AF51GI690 (2011) > VORDERACHSE