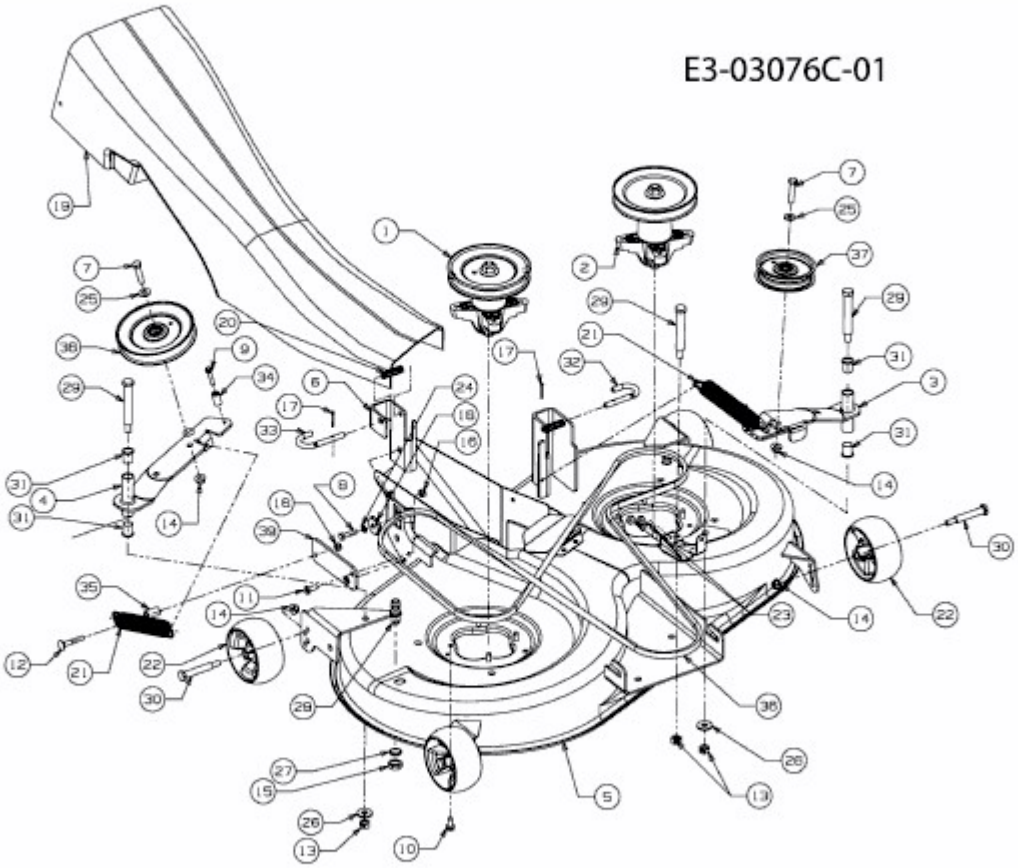KOMMAND 105/22 HPLUS > 13AF49KN637 (2009) > MÄHWERK N (41"/105CM)