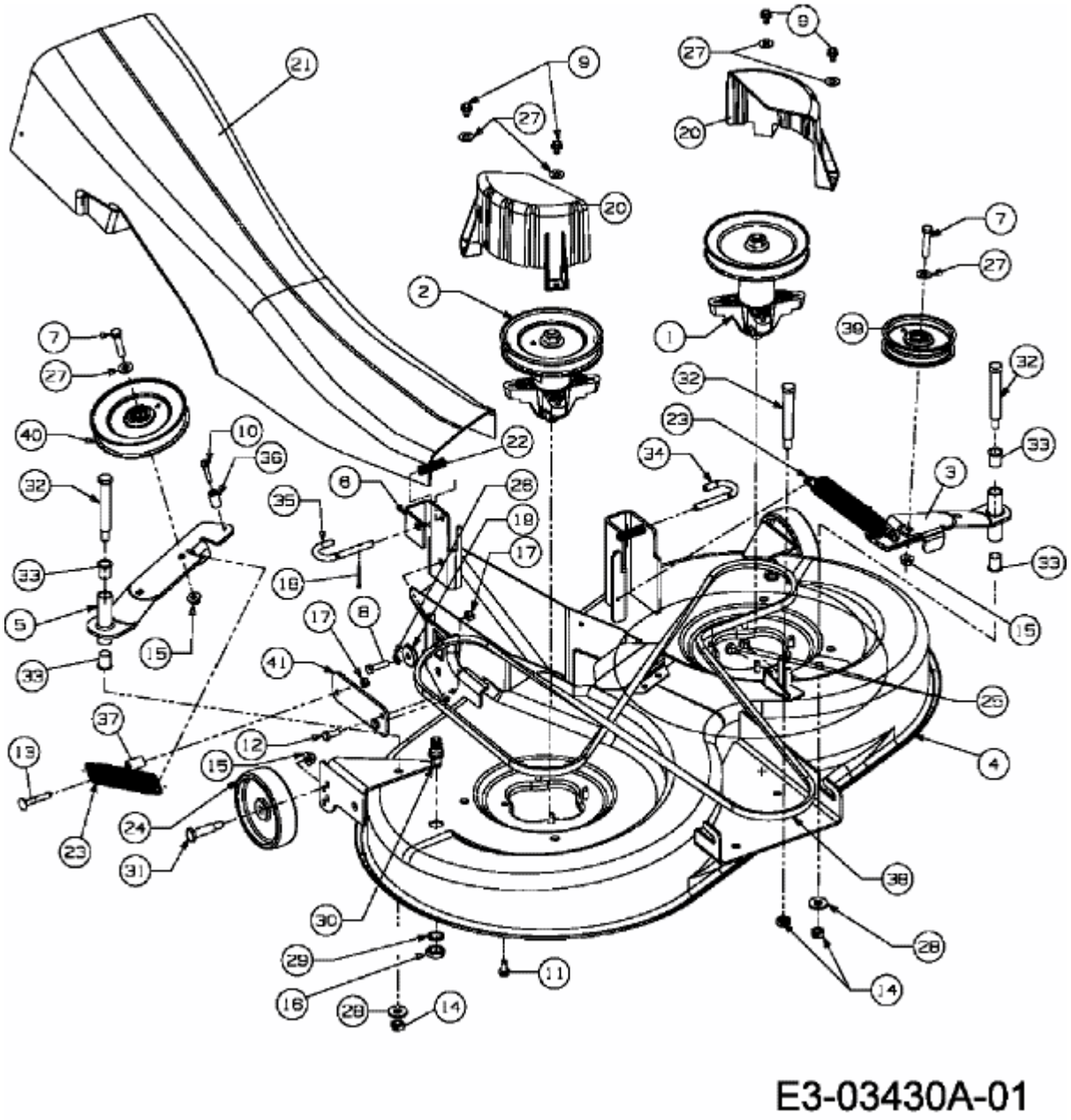CC 1020 RD > 13AE51CN630 (2007) > MÄHWERK N (41"/105CM)