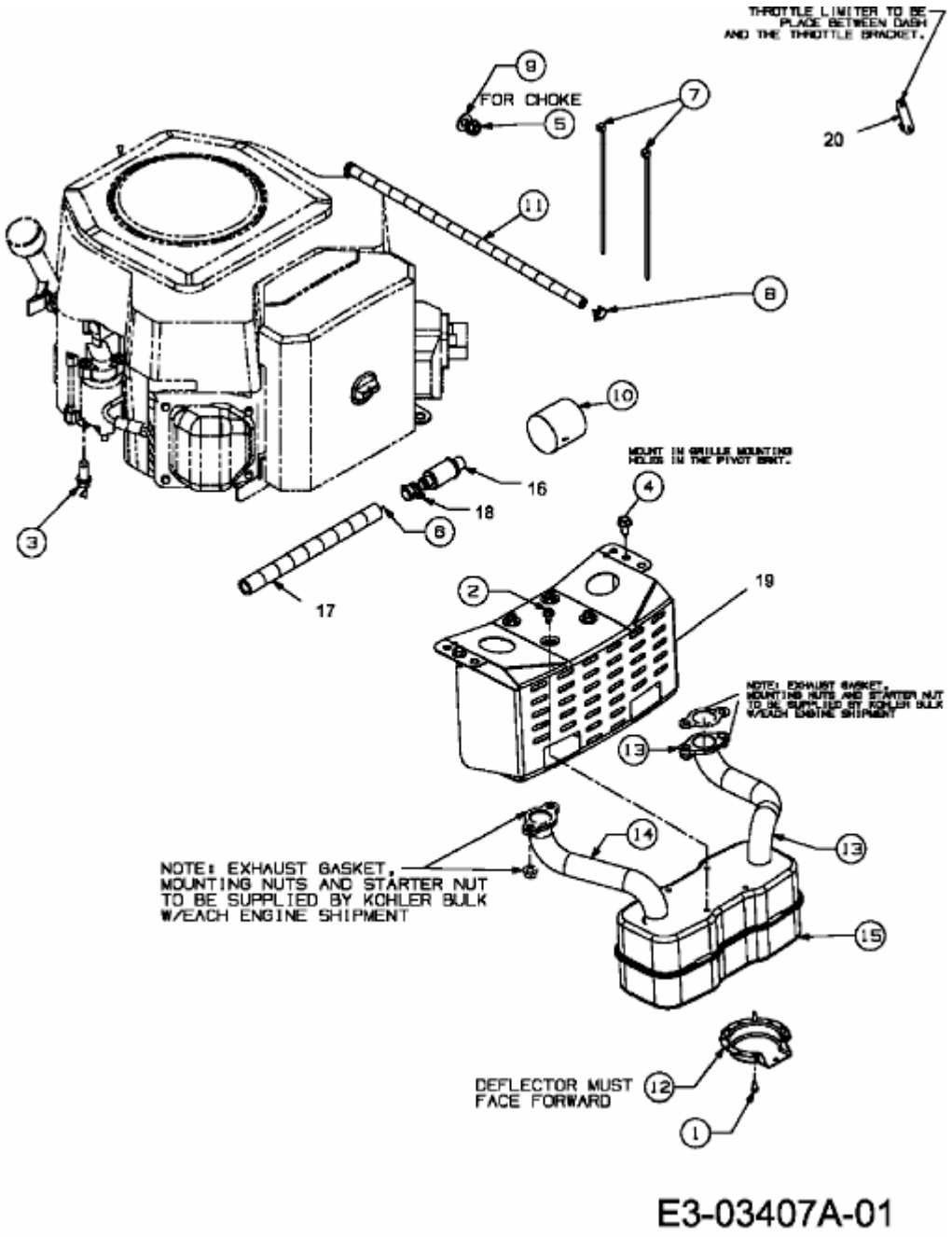CC 1020 RD > 13AE51CN603 (2007) > MOTORZUBEHÖR