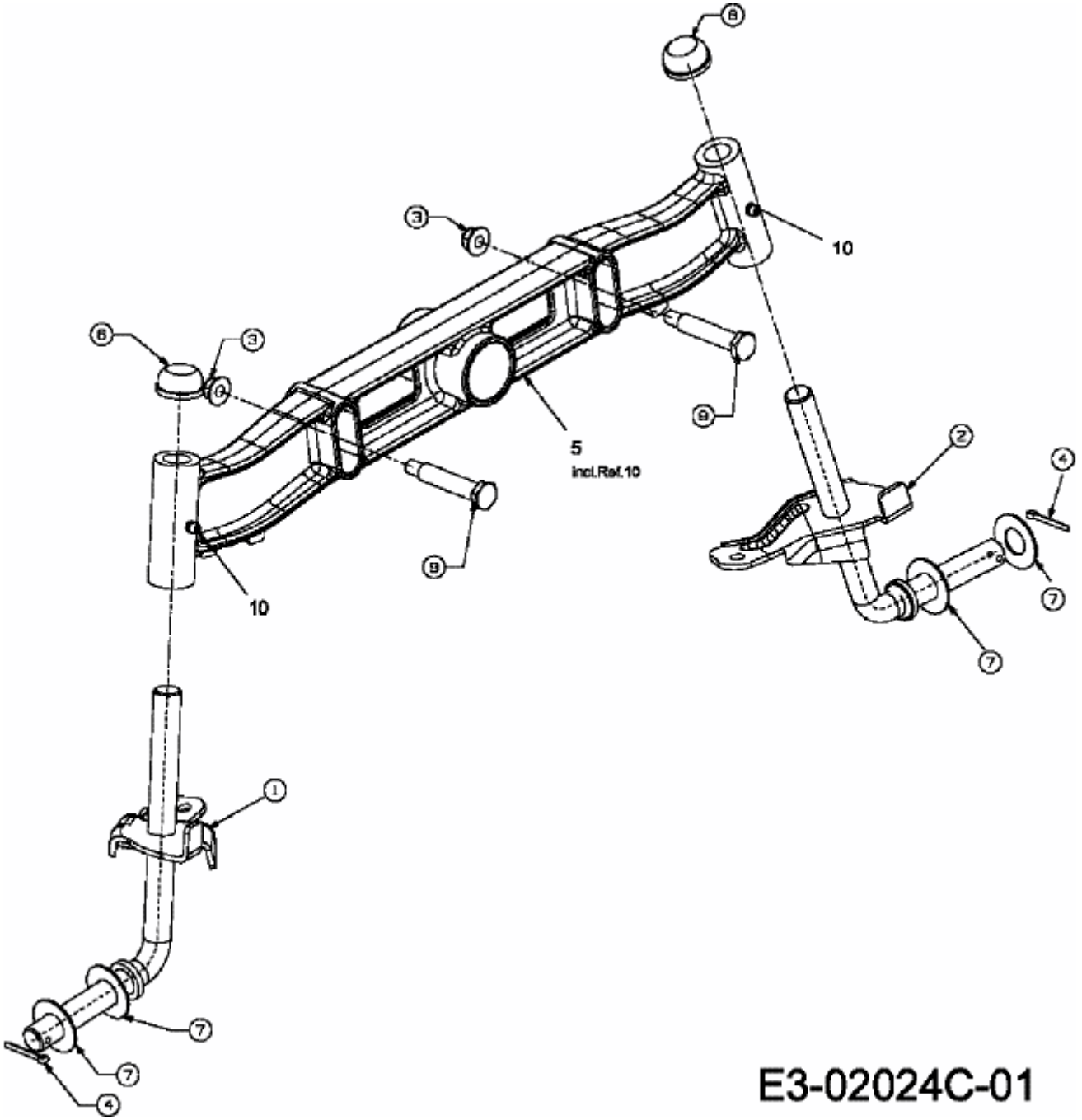MF 36-20 HG > 13AE51CI695 (2007) > VORDERACHSE