MF 36-18 RD > 13AE51CE695 (2007) > MOTORZUBEHÖR

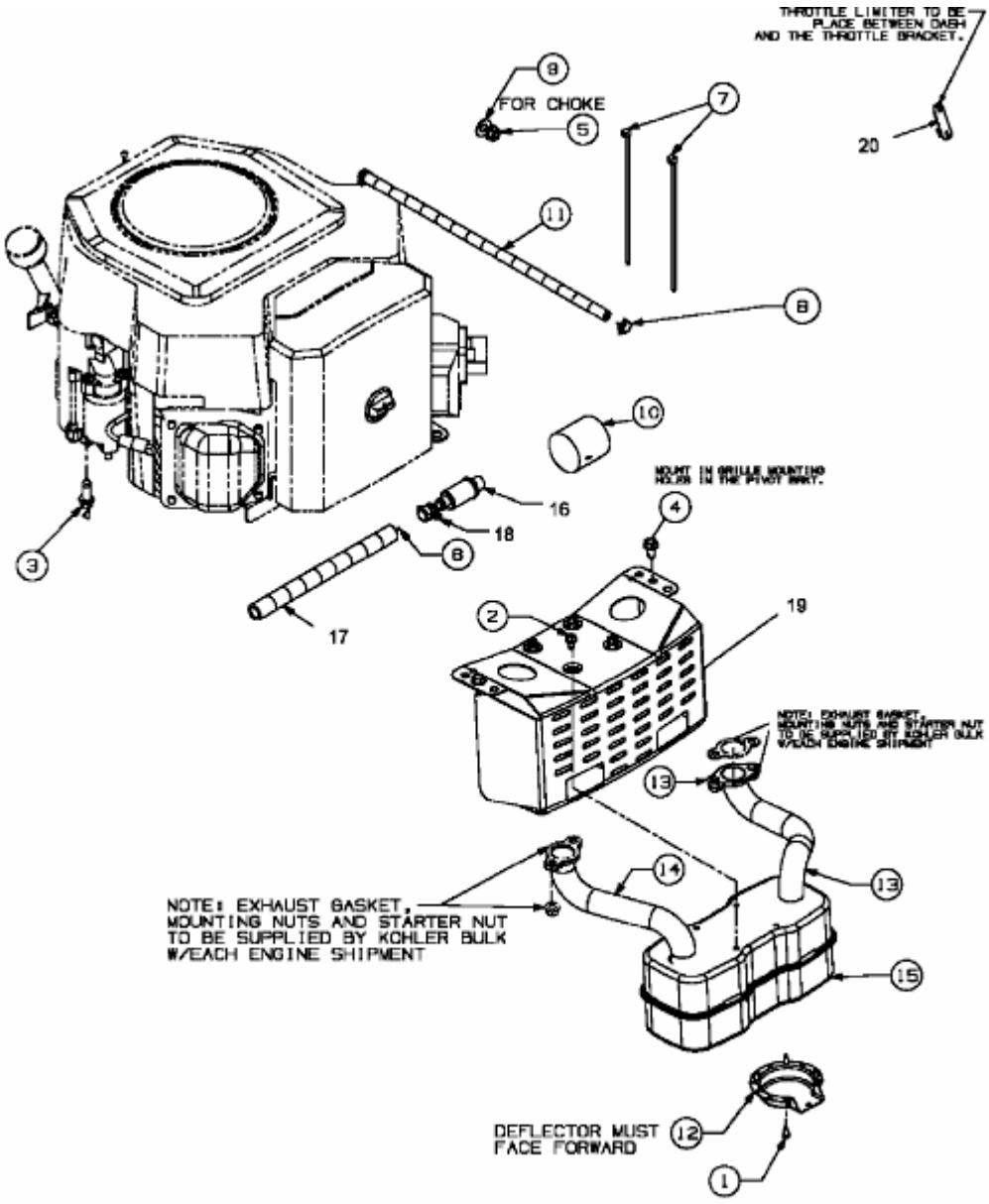

E3-03407A-01