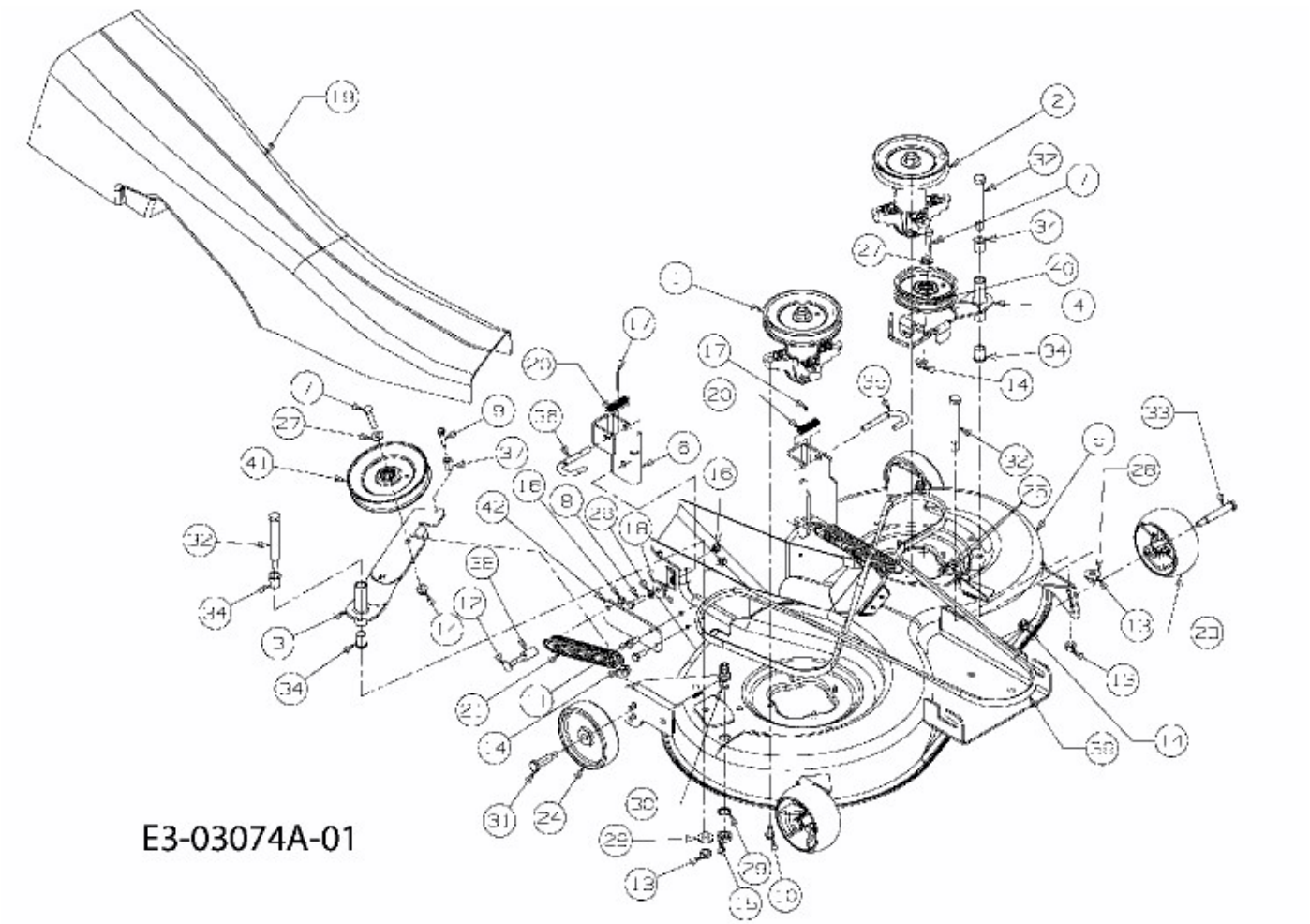CC 1018 RD > 13AE51CE403 (2007) > MÄHWERK E (36"/92CM)