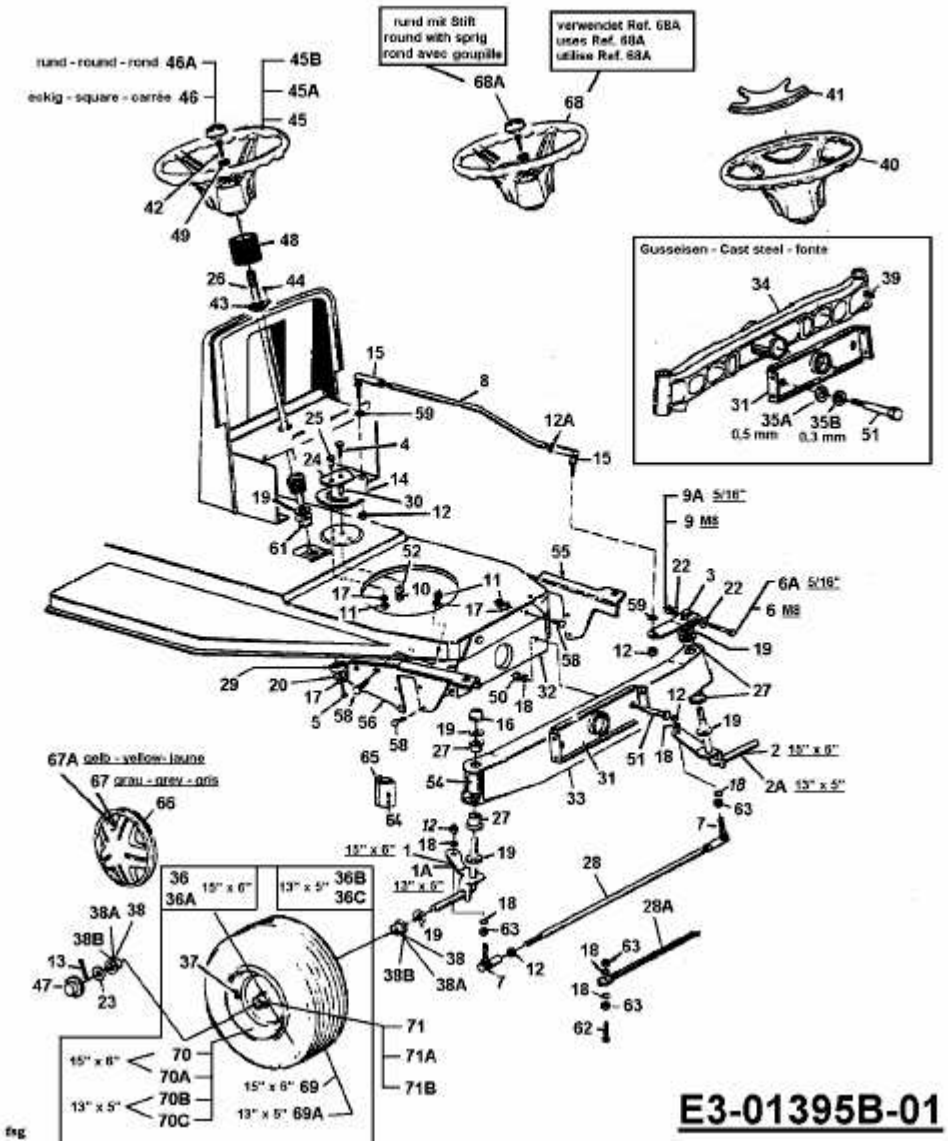SPRINT SLX 92 RH > 13AE416E690 (2001) > LENKUNG, RÄDER VORNE, VORDERACHSE