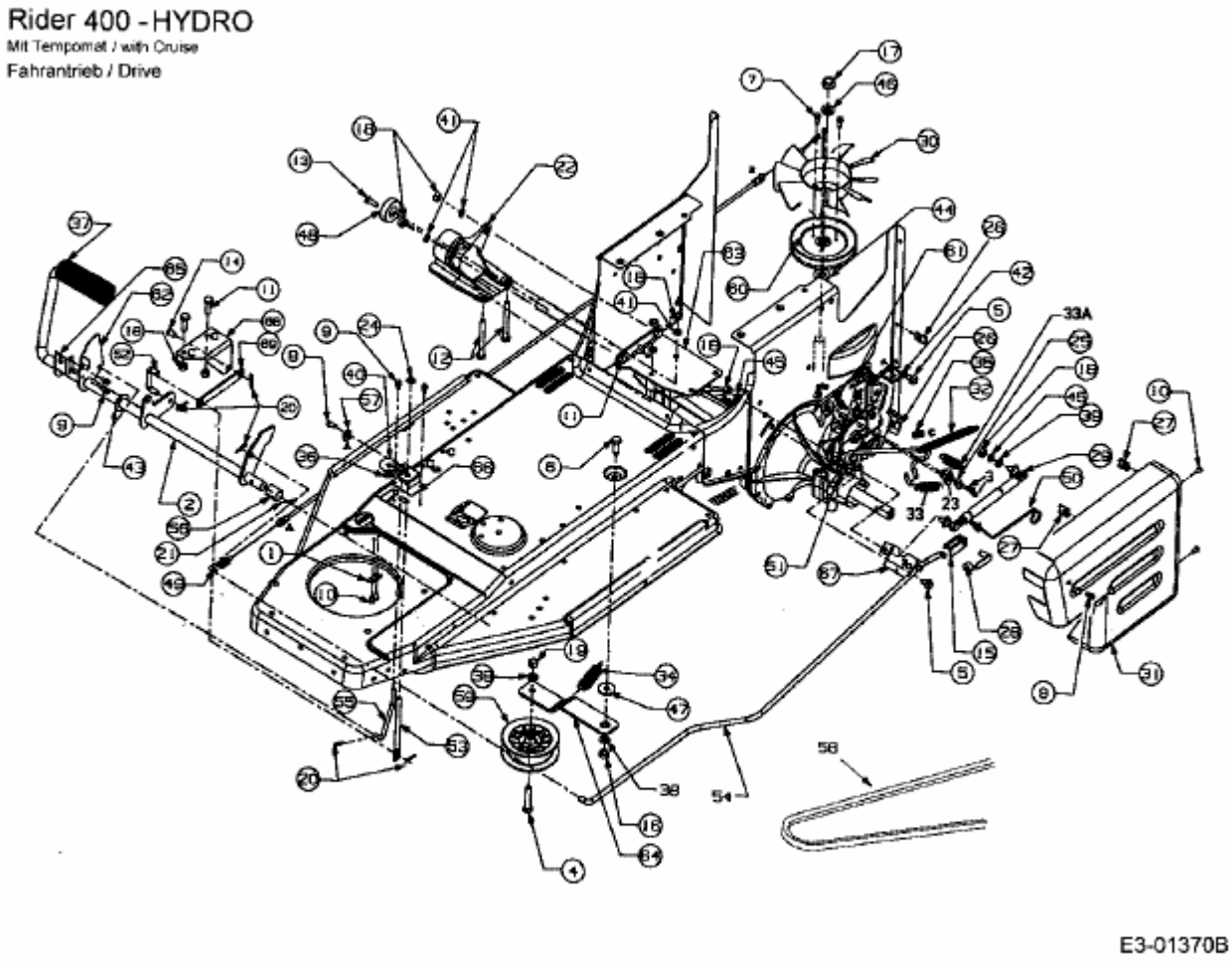
Rider 400 - HYDRO
Mit Tempomat / with Cruise
Fahrantrieb / Drive
E3-01370B