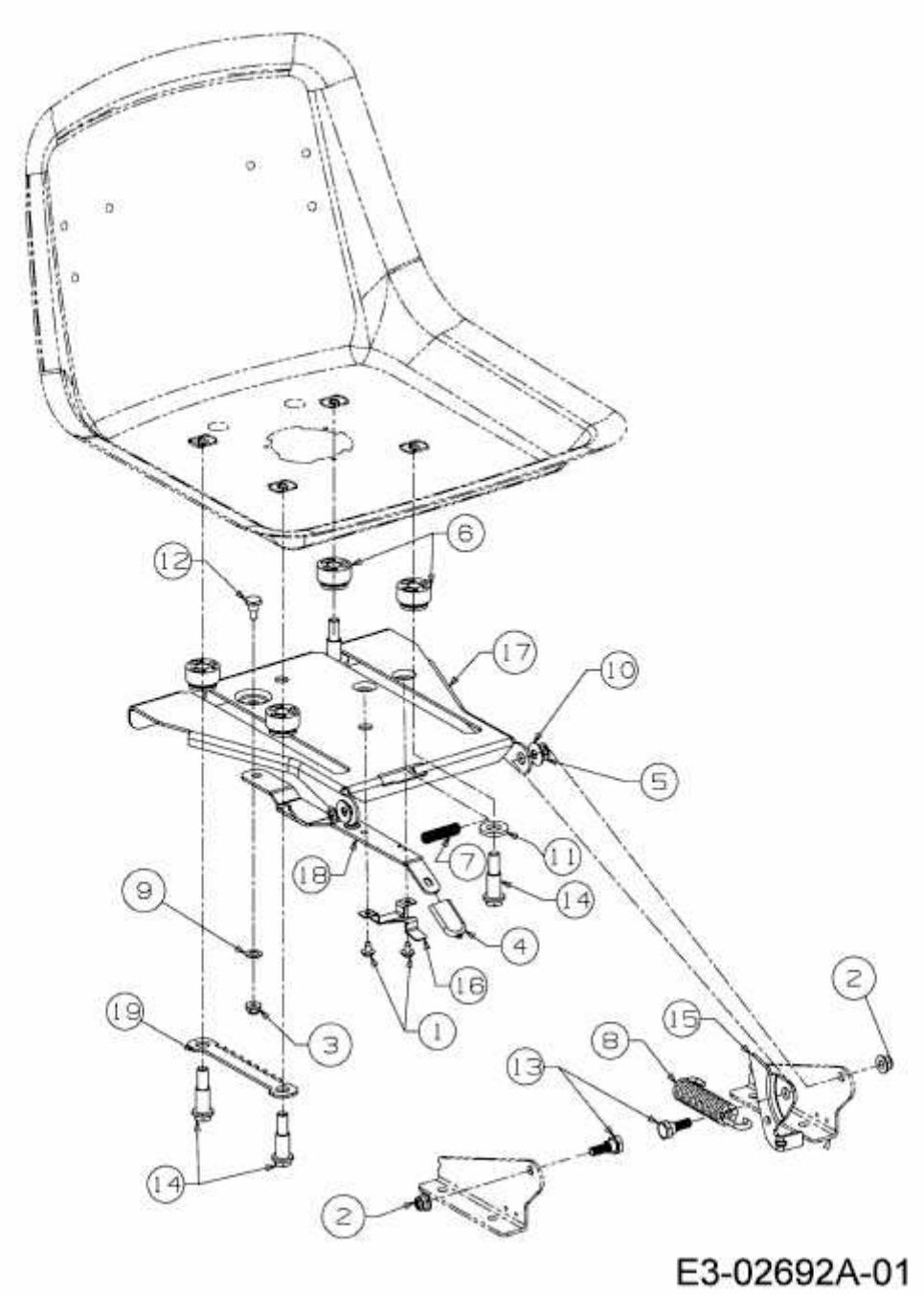MF 42-20 SD > 13AE11CG695 (2007) > SITZTRÄGER