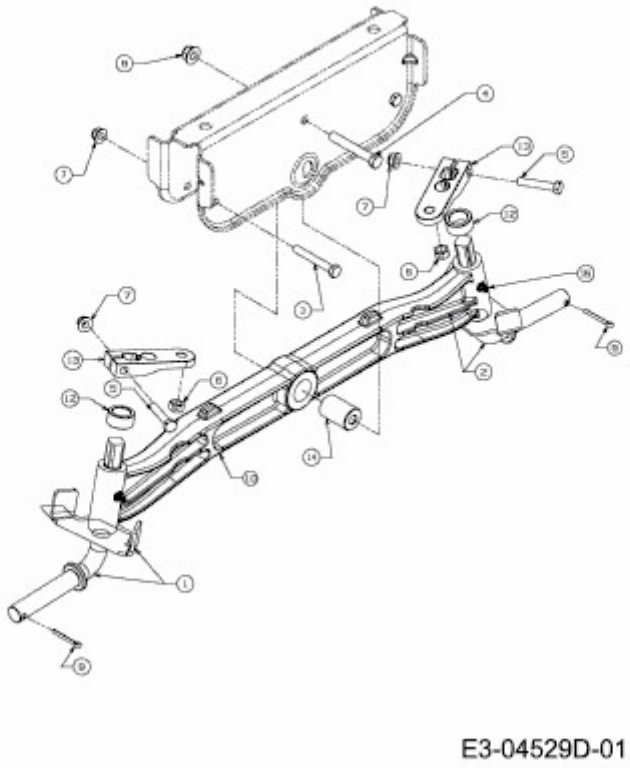13AD90AG603 (2013) > VORDERACHSE