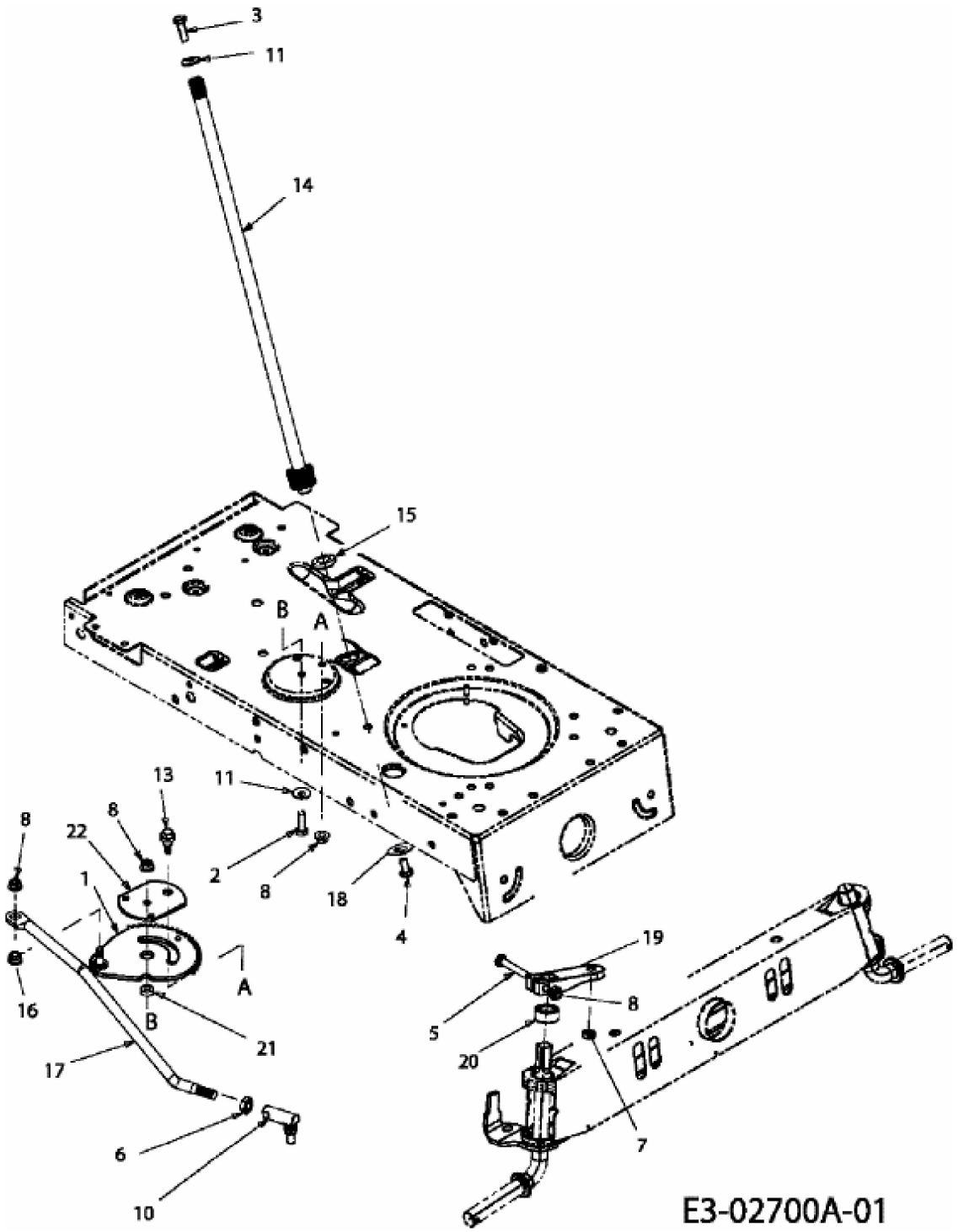POLO 108/17 H > 13AD799G636 (2006) > LENKUNG