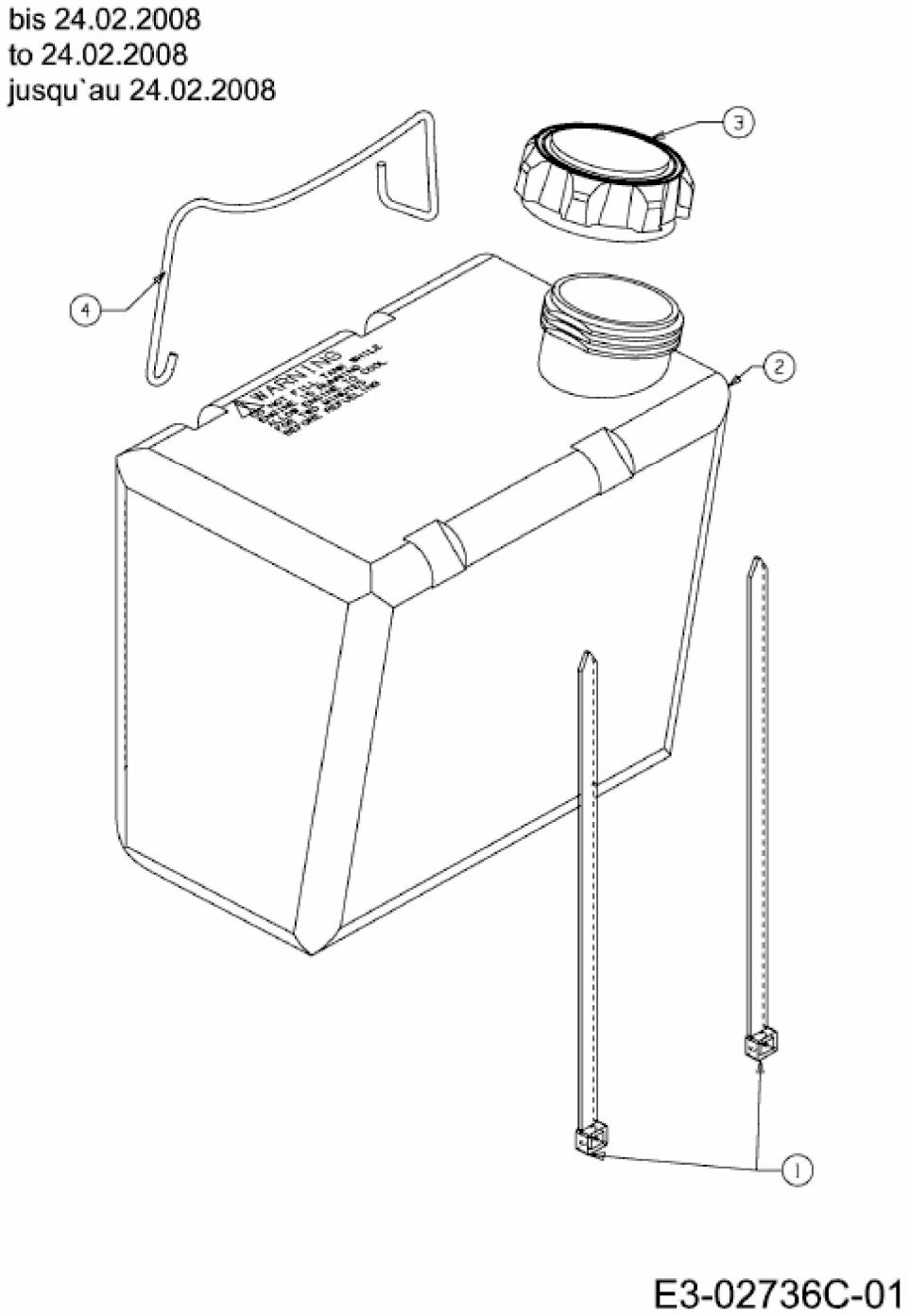
bis 24.02.2008
to 24.02.2008
jusqu`au 24.02.2008
3
4
2
1
E3-02736C-01