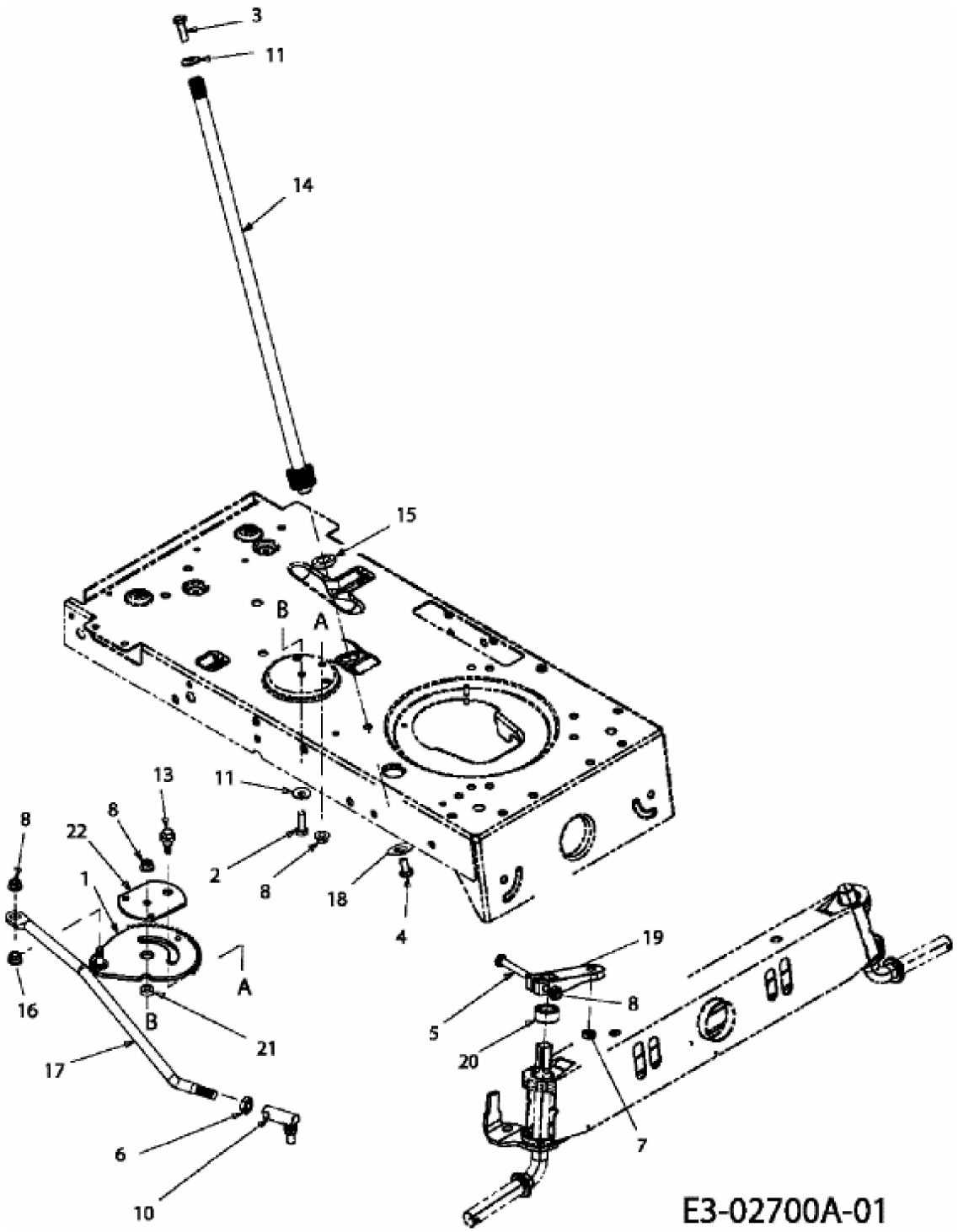POLO 108/17 H > 13AD799G436 (2008) > LENKUNG