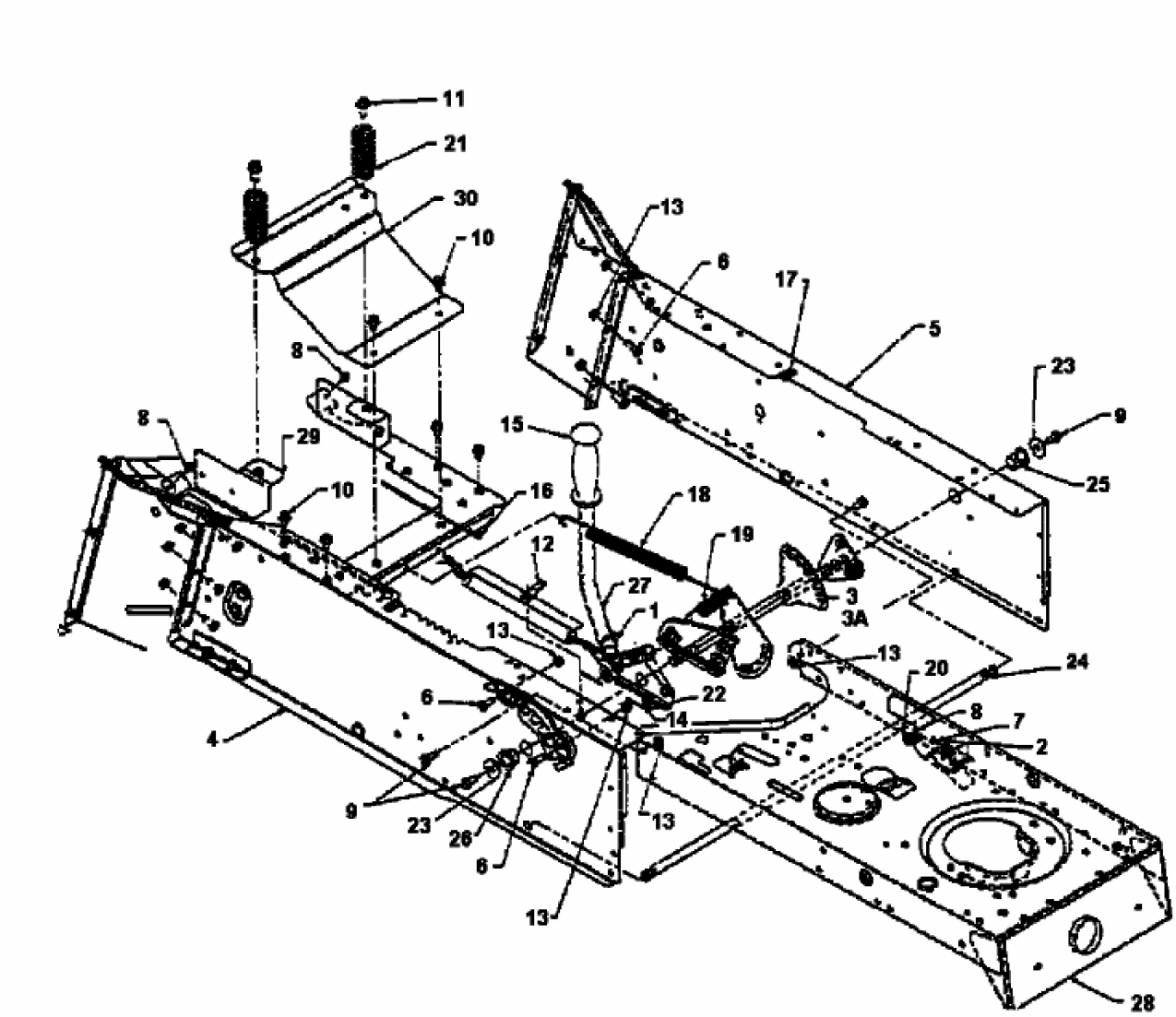
11
21
30
10
13
6
17
5
23
9
25
8
8
29
15
10
16
18
19
12
27
1
3
3A
13
13
20
24
22
6
14
8
7
2
4
9
23
26
6
13
13
28