155/102 H > 13AD791N659 (1997) > SCHALTPLAN MIT KONTROLLEUCHTEN
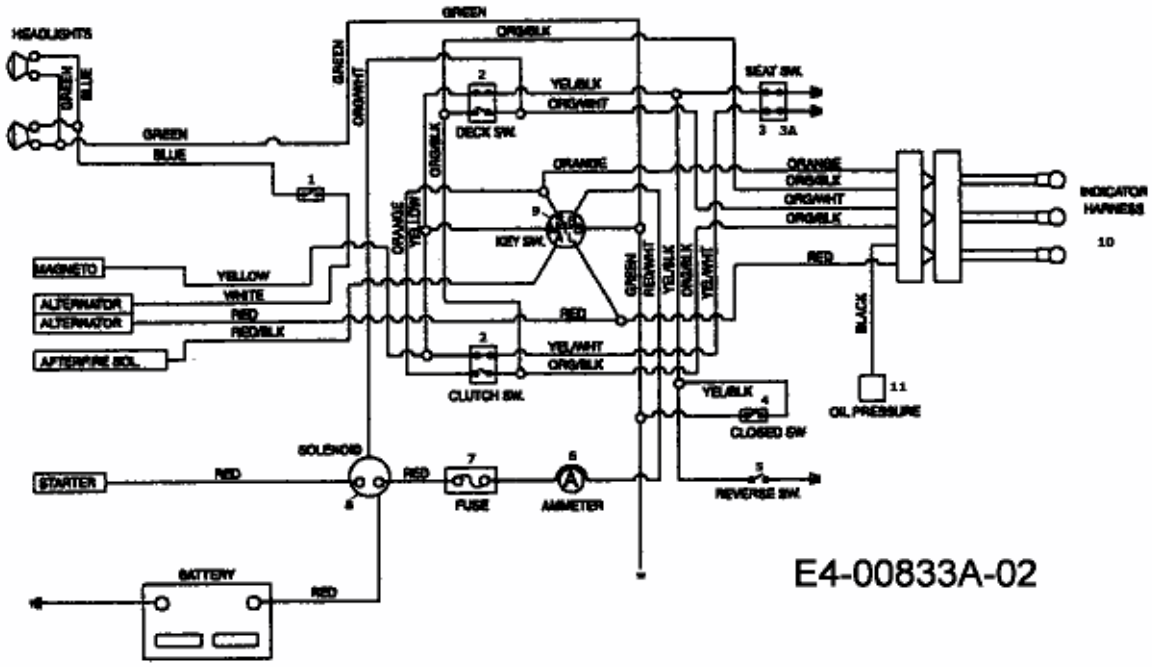
Wire Harness (Manual PTO With Indicator Lights)