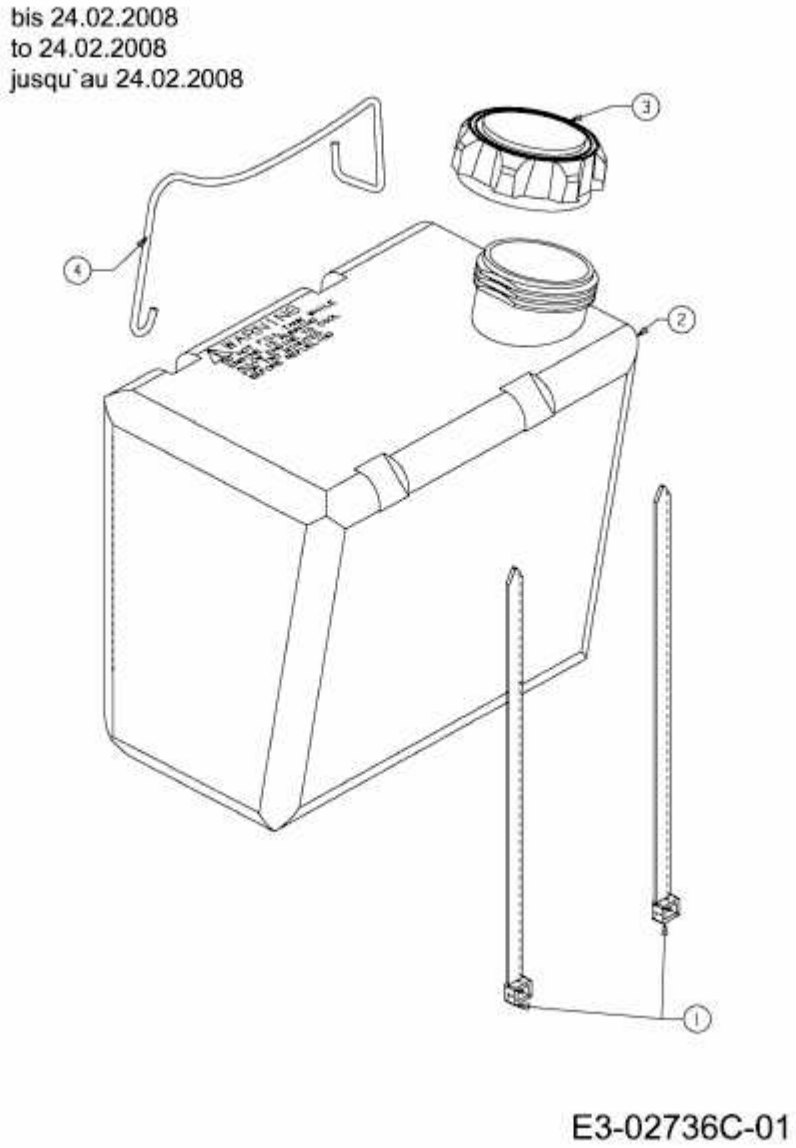LG 175 > 13AD773G600 (2008) > BATTERIEHALTER, TANK BIS 24.02.2008