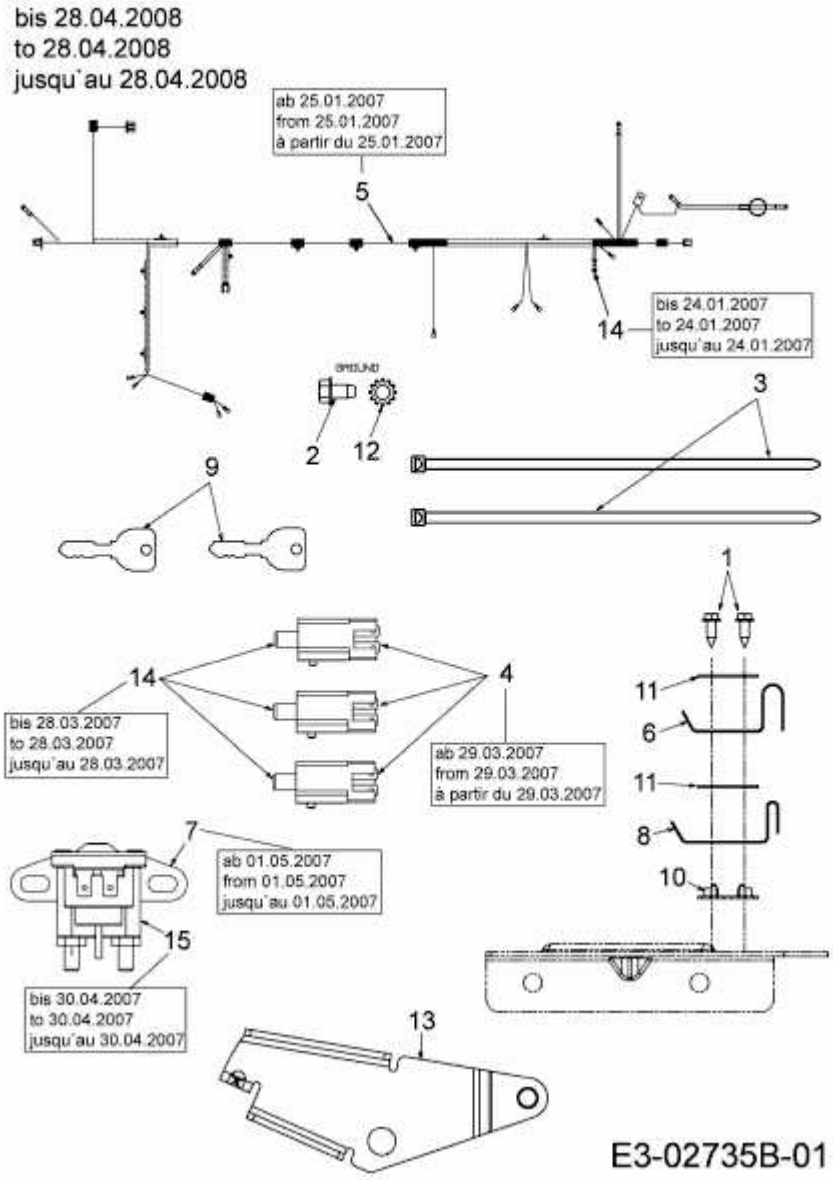LG 175 > 13AD773G600 (2008) > ELEKTROTEILE BIS 28.04.2008