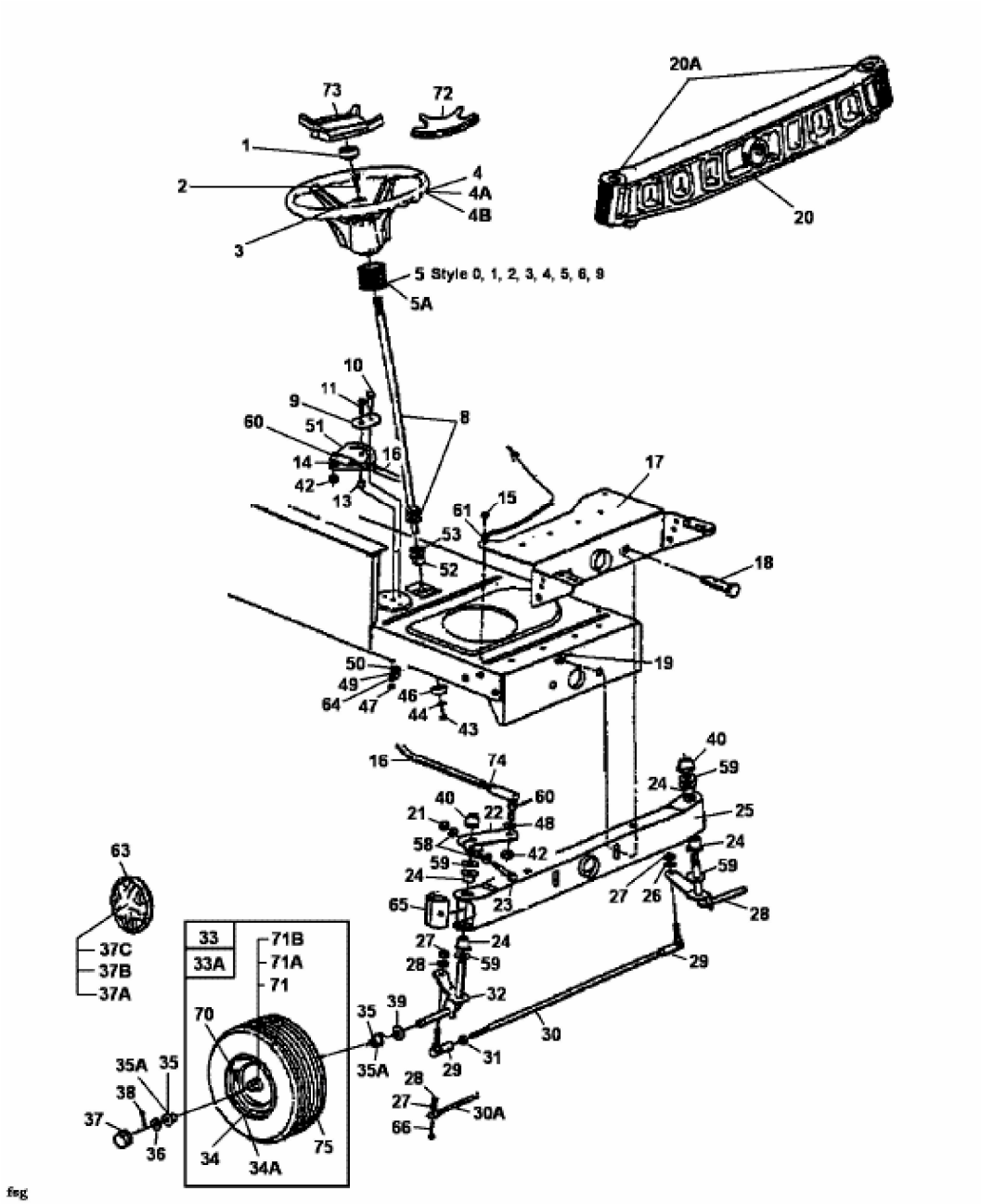
20A
73
72
1
2
4
4A
4B
3
20
5 Style 0, 1, 2, 3, 4, 5, 6, 9
5A
10
11
9
8
60
51
16
14
42
13
17
61
15
53
52
18
19
50
49
64
47
46
44
43
40
16
74
59
24
60
40
22
25
21
48
58
42
24
59
24
59
23
27
26
28
65
63
37C
37B
37A
33
33A
71B
71A
71
27
24
28
59
29
32
70
35
39
30
35A
35
29
31
35A
38
28
27
30A
37
66
36
34
34A
75
fsg