155/102 > 13AD761N607 (1998) > LENKUNG, RÄDER VORNE, VORDERACHSE

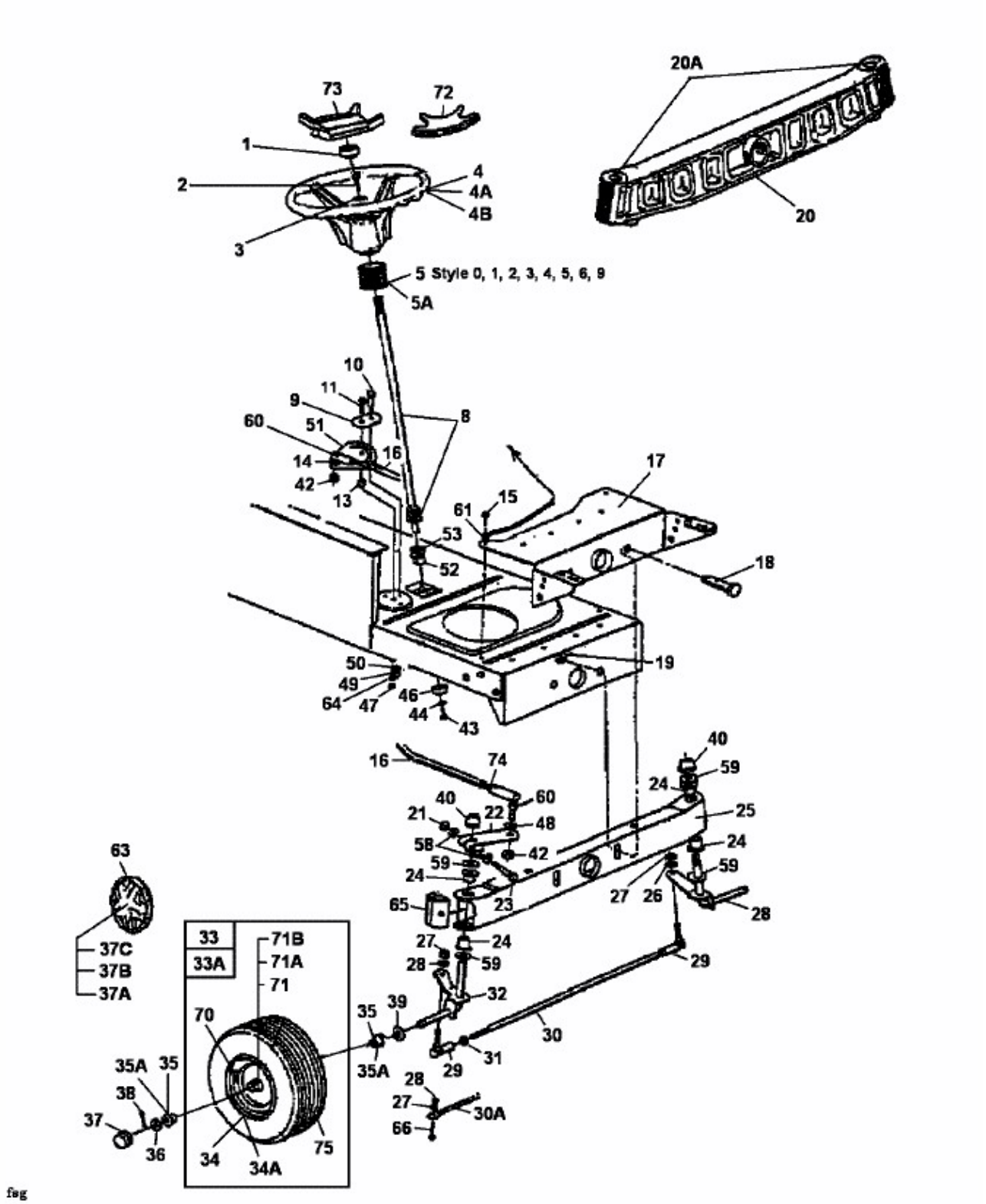

fsg