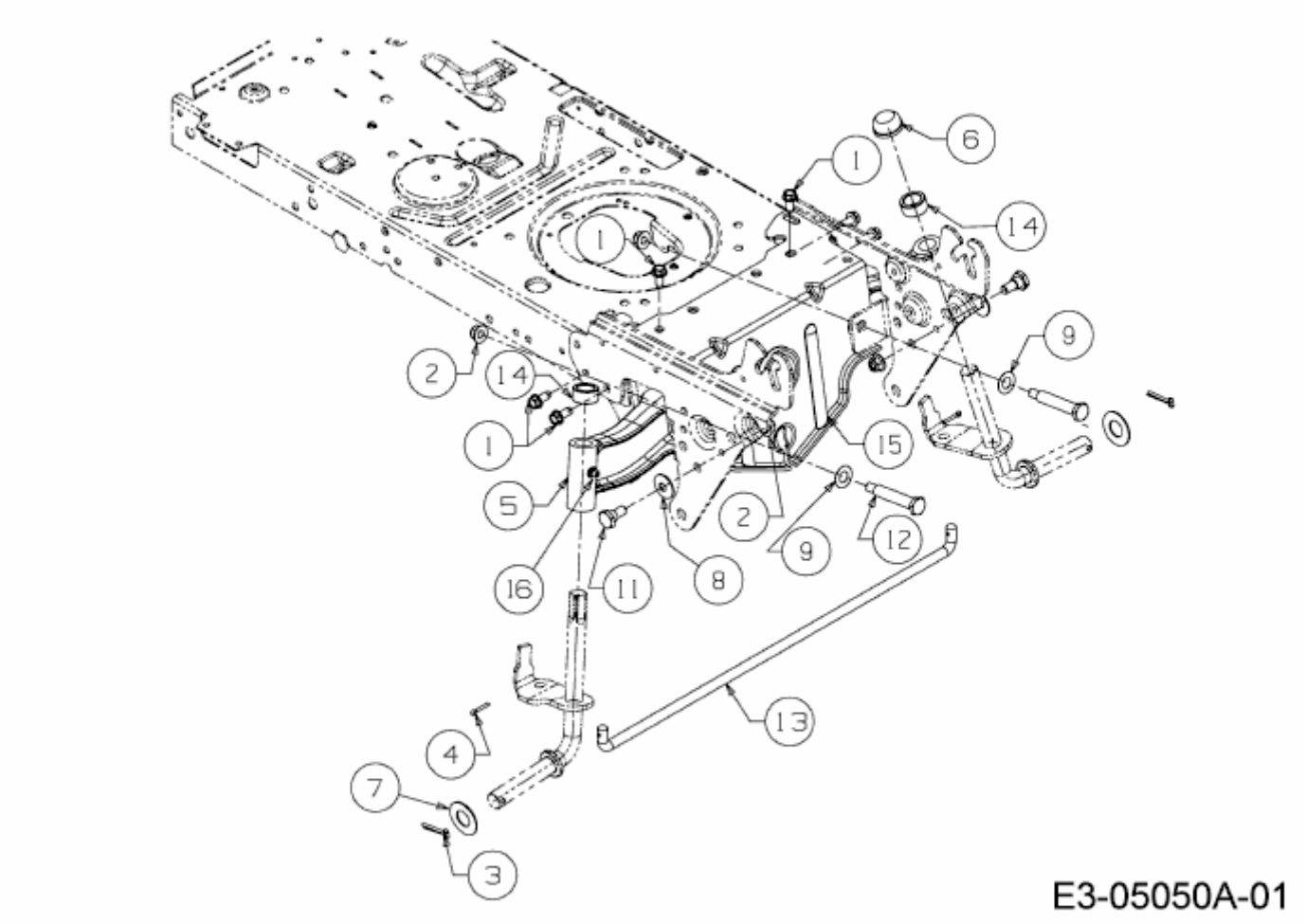HE 7155 > 13AD71YE643 (2011) > VORDERACHSE