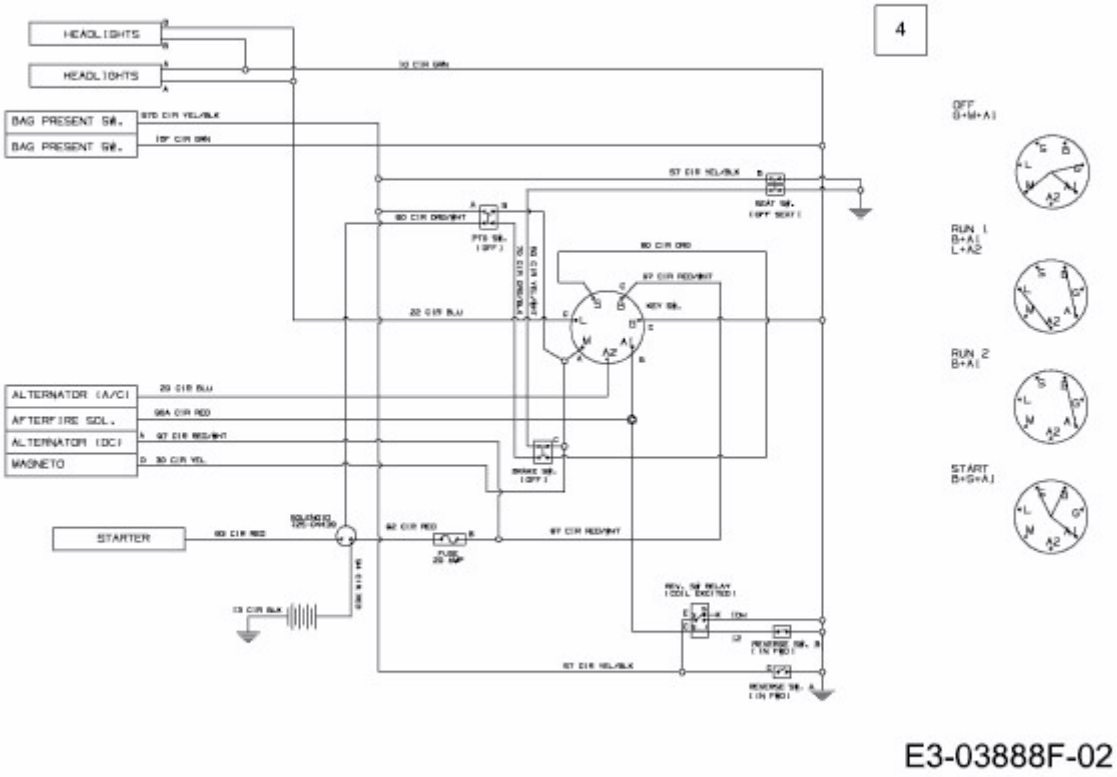CC 715 HE > 13AD71DE603 (2012) > SCHALTPLAN