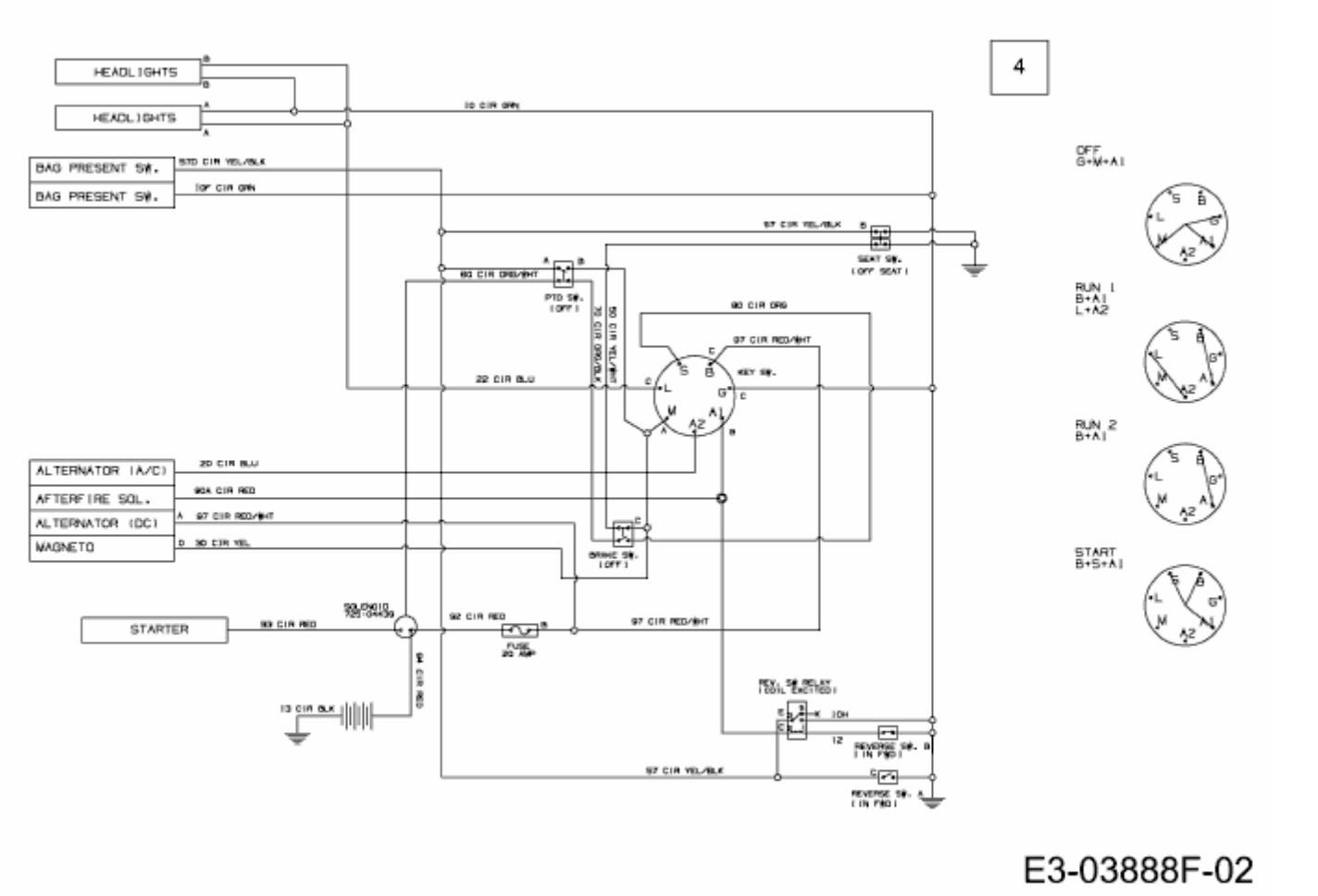MF 36-15 RH > 13AD716E695 (2012) > SCHALTPLAN