MF 36-15 RH > 13AD716E695 (2011) > SCHALTPLAN

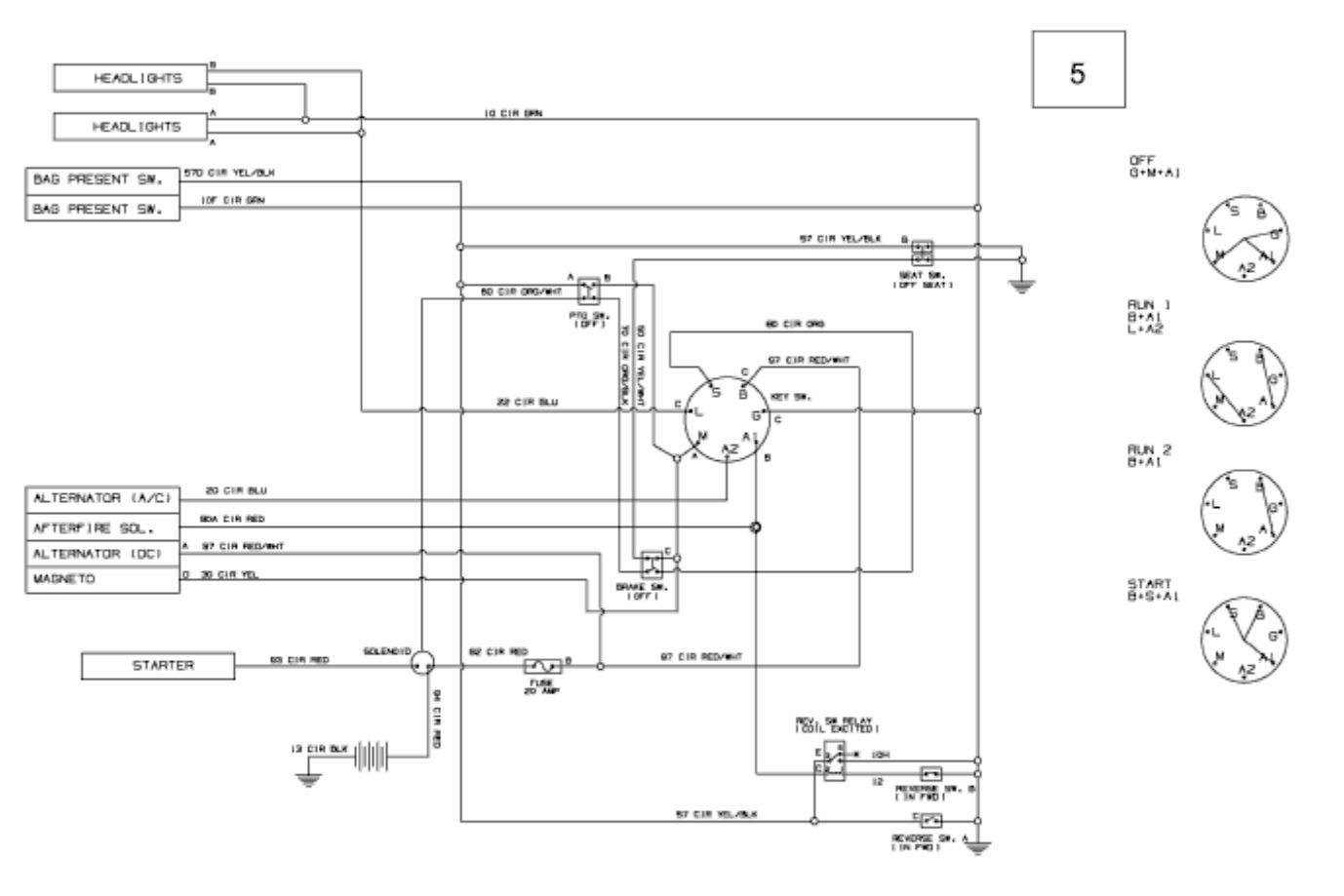


E3-03888D-02