MF 36-15 RH > 13AD716E695 (2011) > MÄHWERK E (36"/92CM)

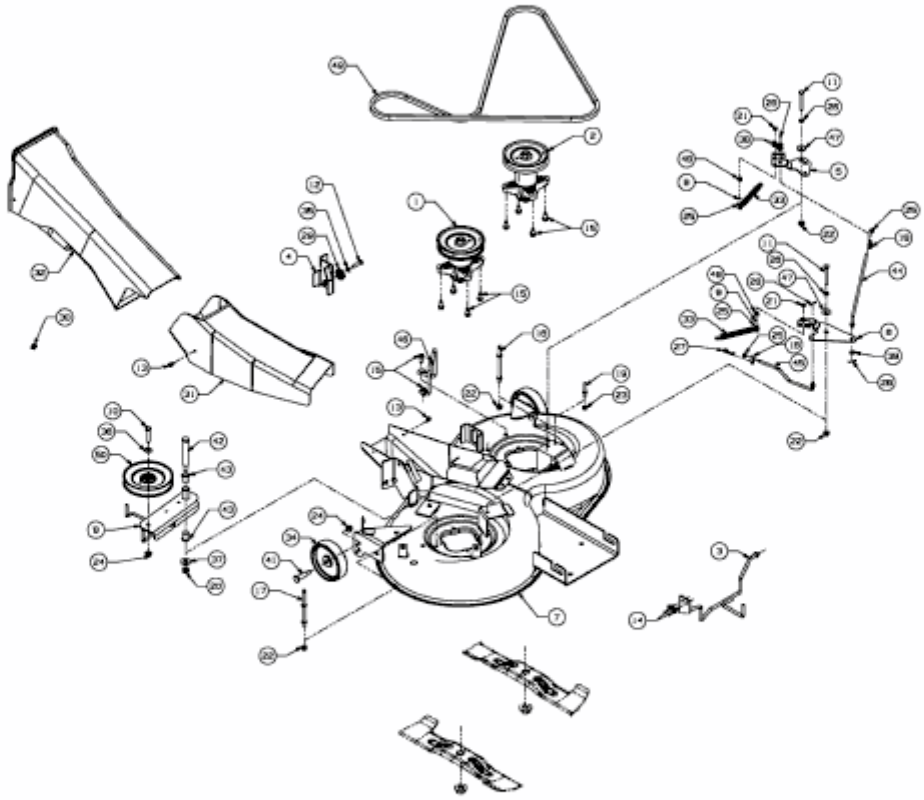

E3-03891E-01