B 155 > 13AD675G678 (1997) > RAHMEN, SITZ, TANK
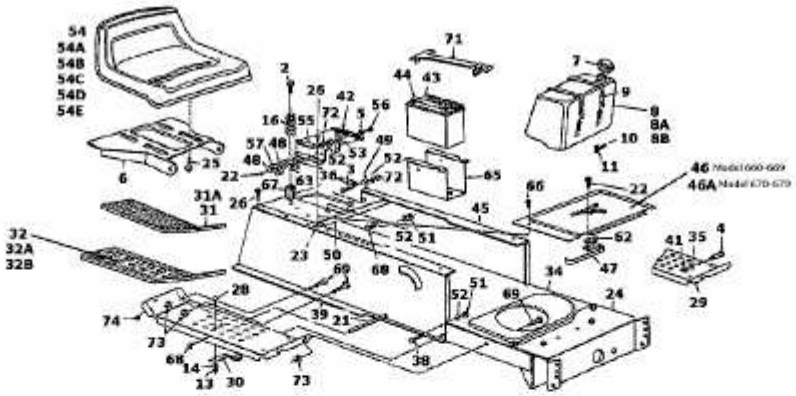
Models 660 thru 679