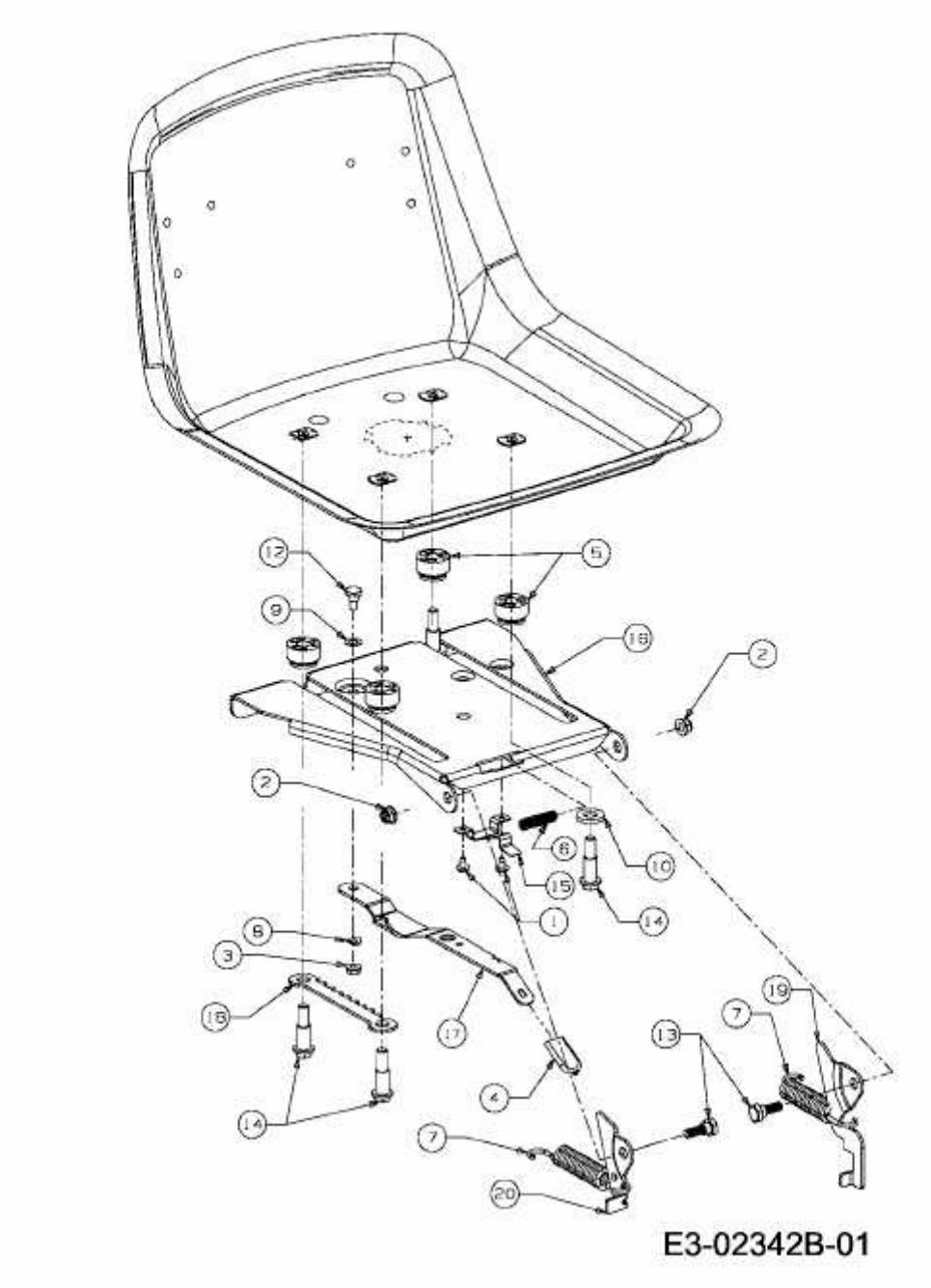HN 5175 > 13AD51YN643 (2010) > SITZTRÄGER