500er Serie

Axle , Pivot , Cast.

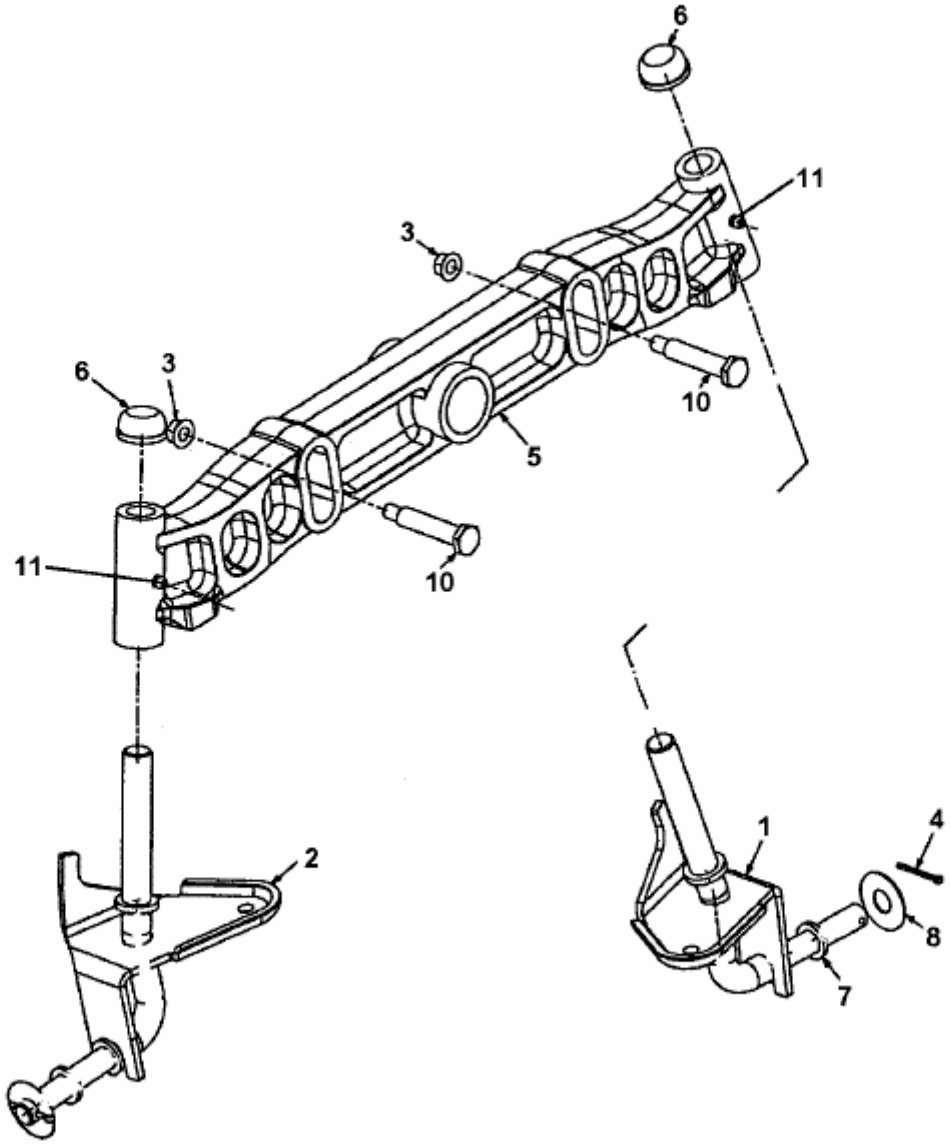

fsg

E3-01659A-01