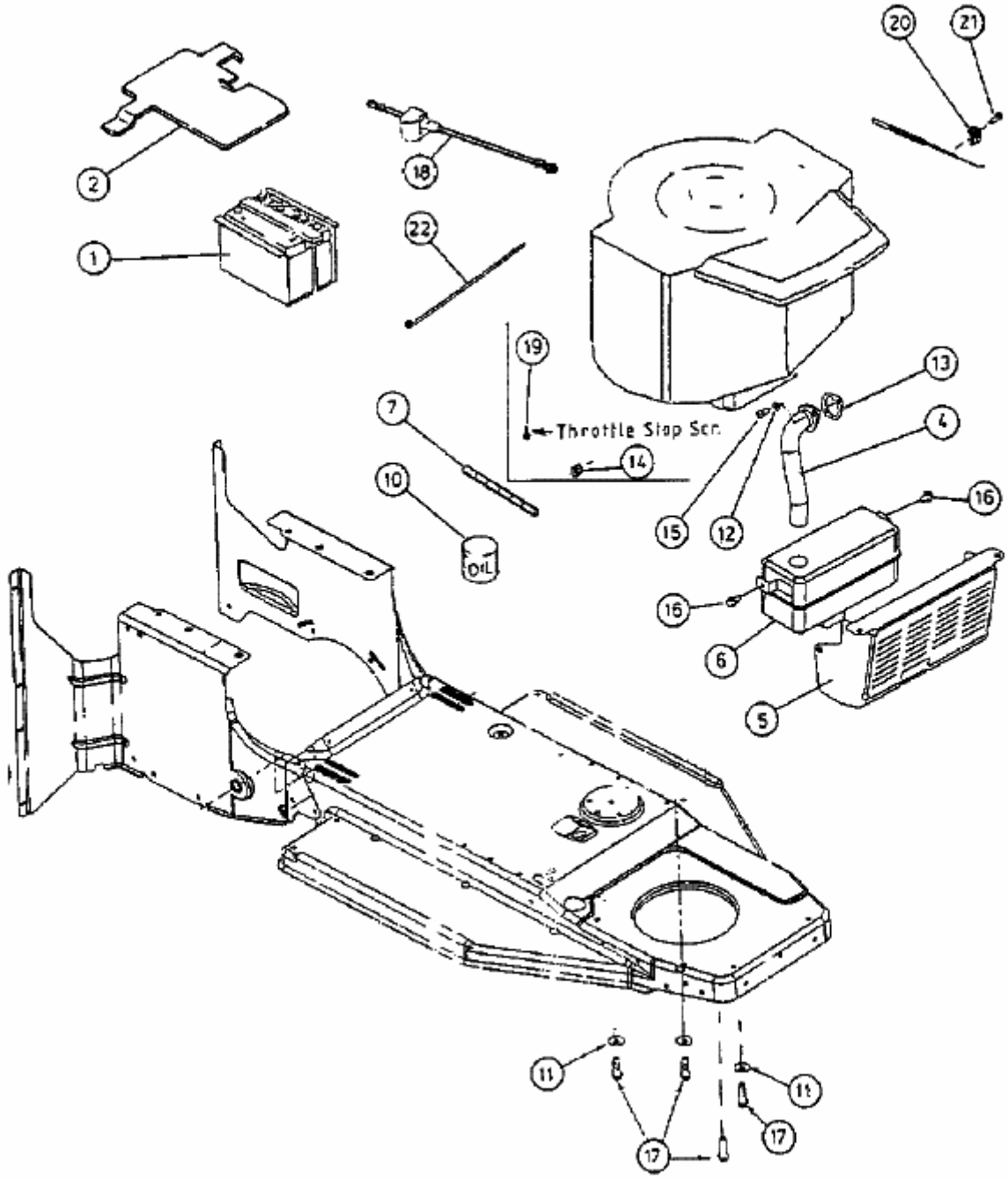JE 145 > 13AD498E678 (2000) > MOTORZUBEHÖR