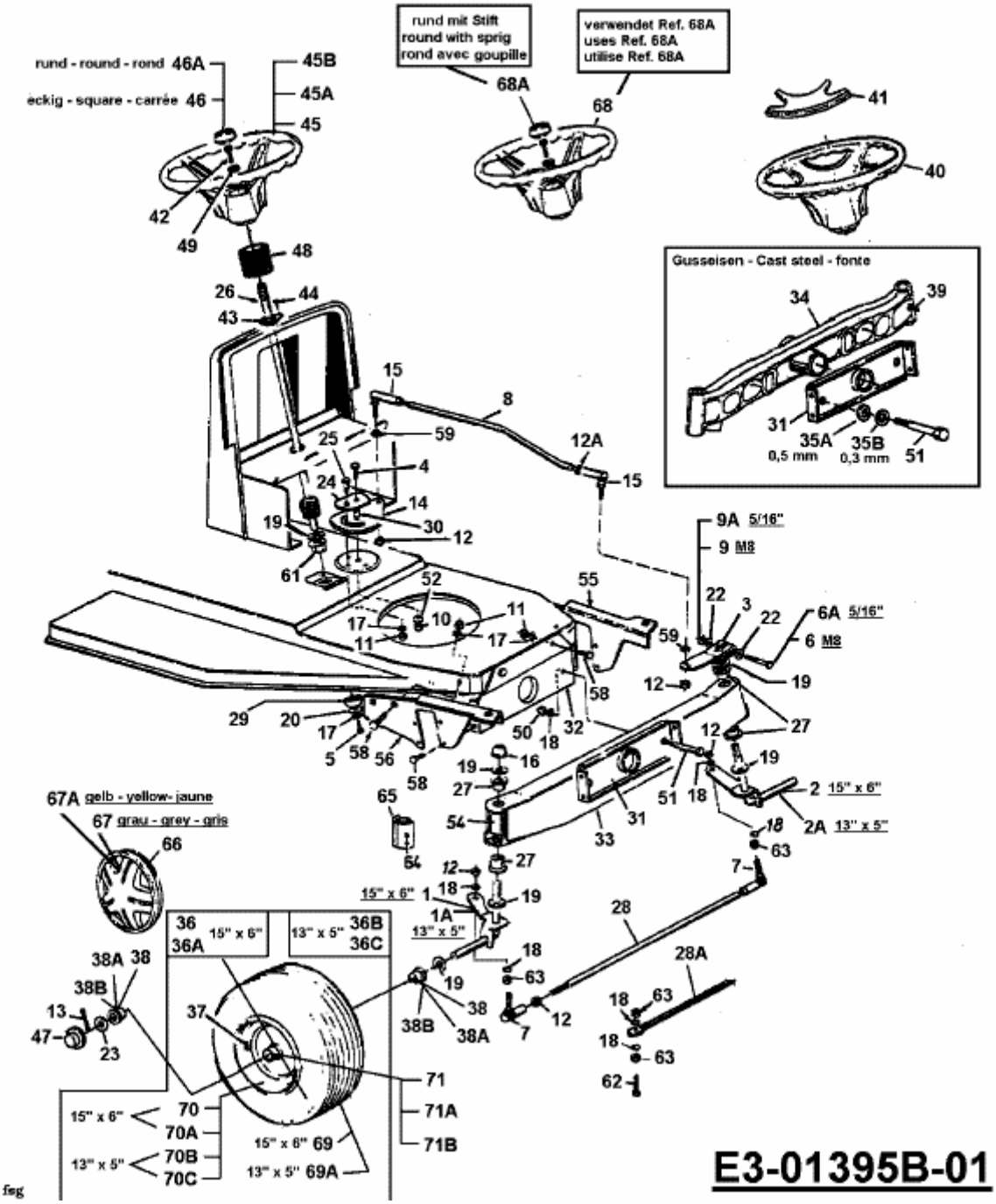JE 145 > 13AD498E678 (1999) > LENKUNG, RÄDER VORNE, VORDERACHSE