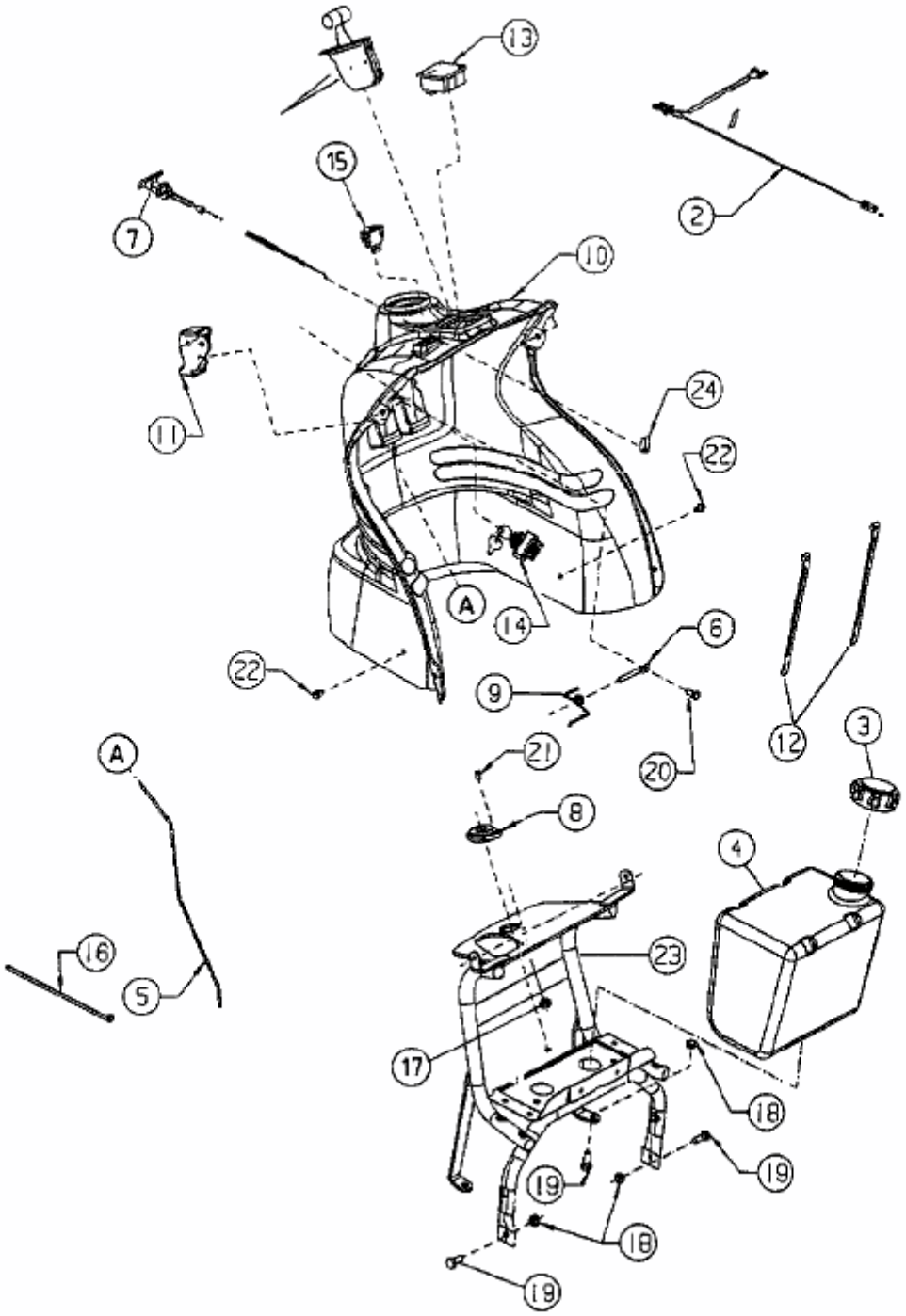JE 145 > 13AD498E678 (1999) > ARMATURENBRETT, TANK