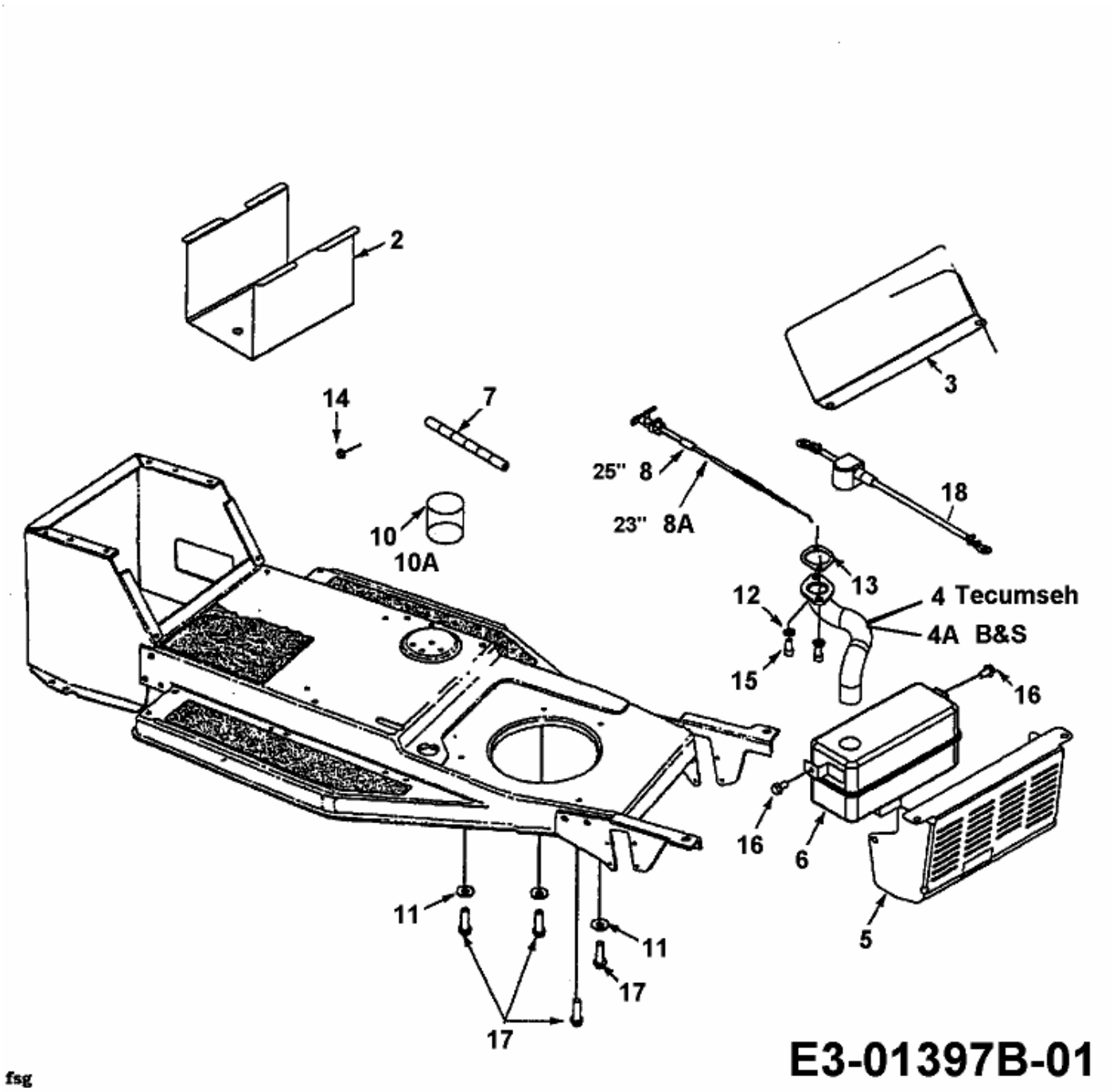
2
3
14
7
25" 8
23" 8A
18
10
10A
13
12
4 Tecumseh
4A B&S
15
16
16
6
11
11
5
17
17
E3-01397B-01
fsg