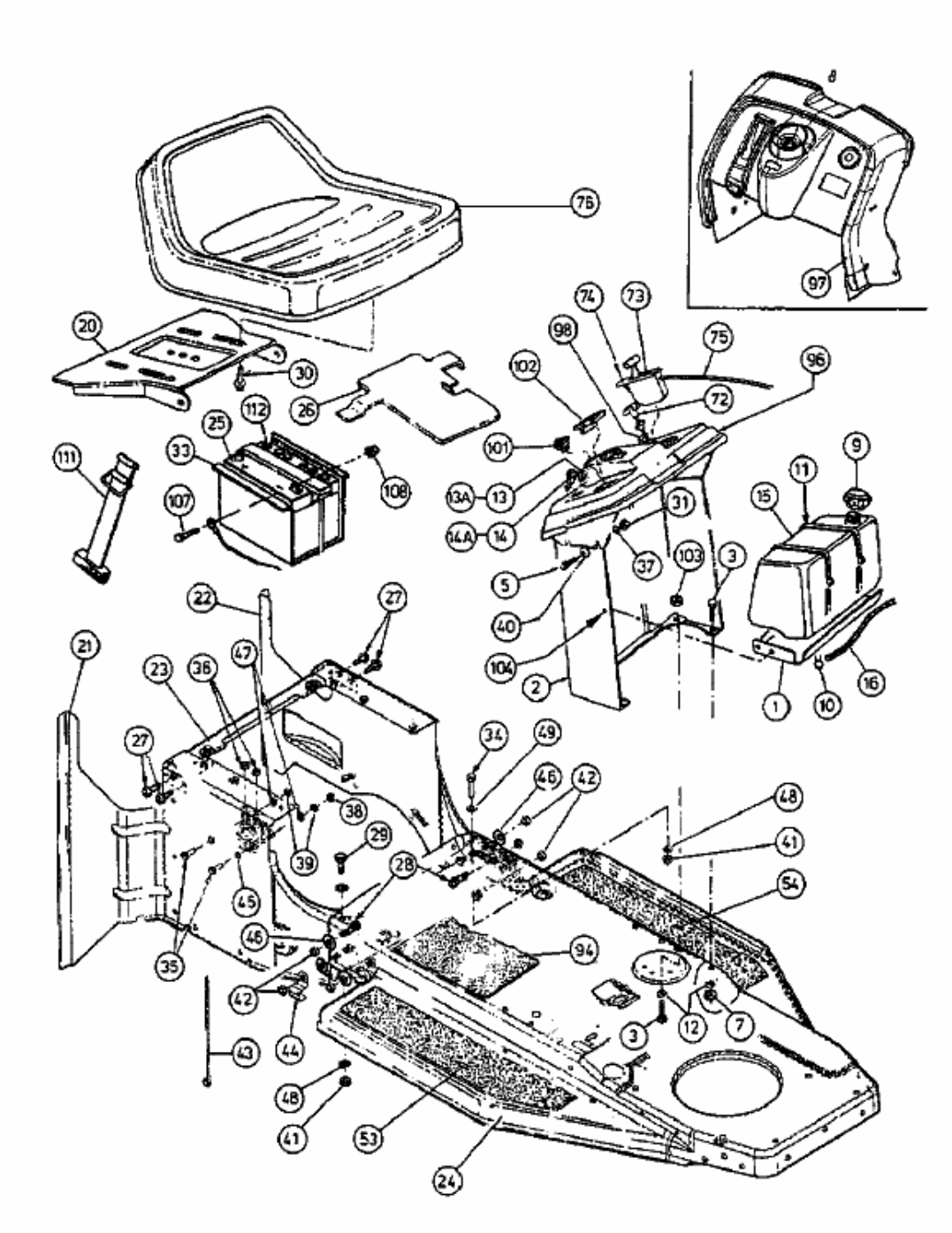HE 4160 > 13AD494E643 (2000) > ARMATURENBRETT, SITZ, TANK