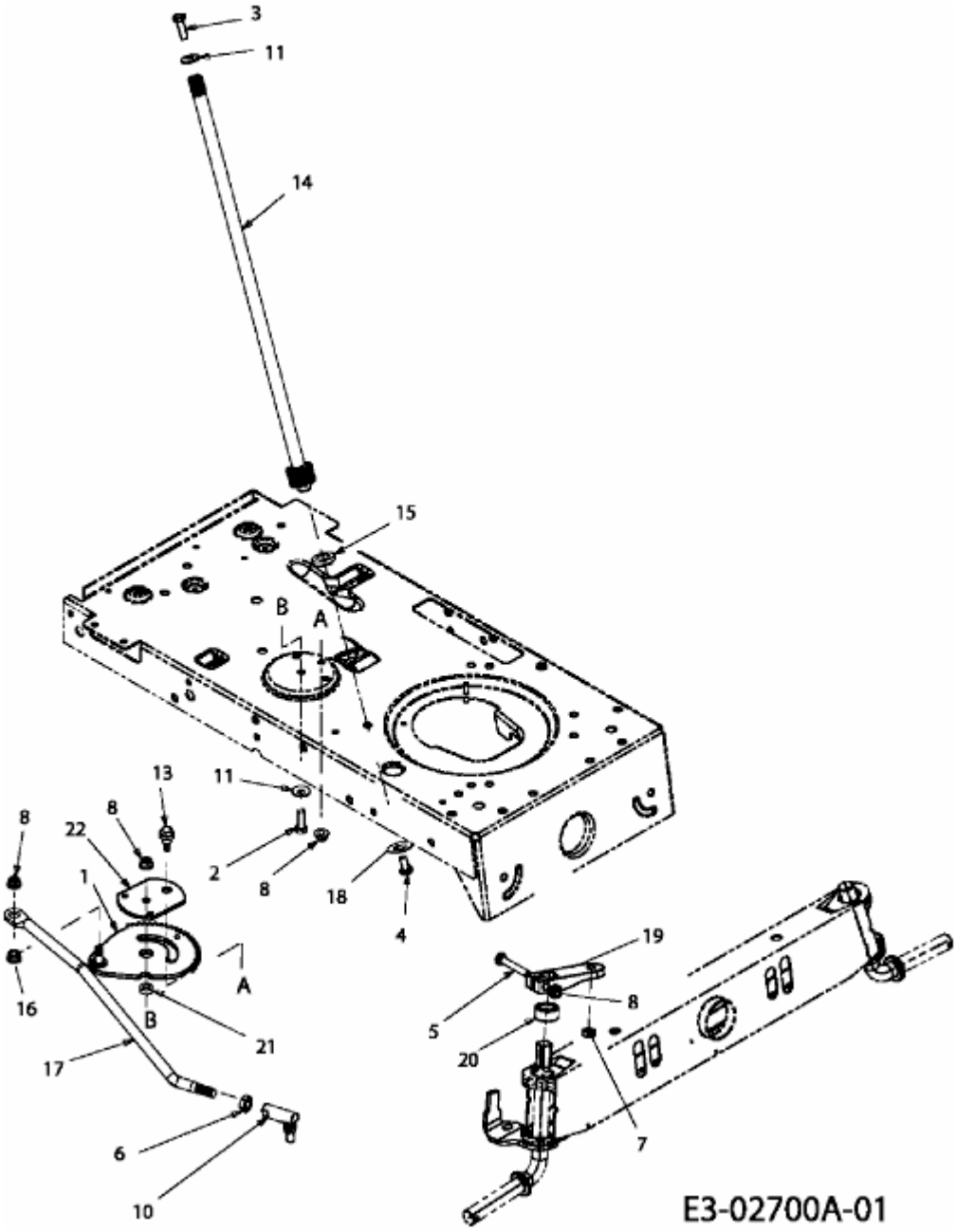638 RL > 13AC762F370 (2008) > LENKUNG