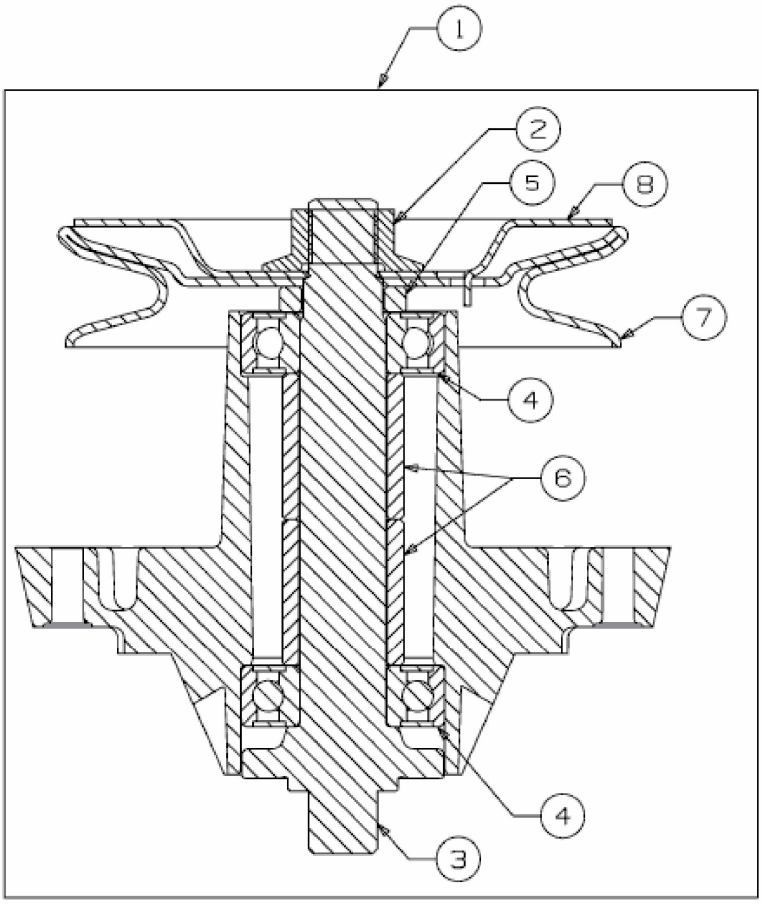

E3-01269B-01