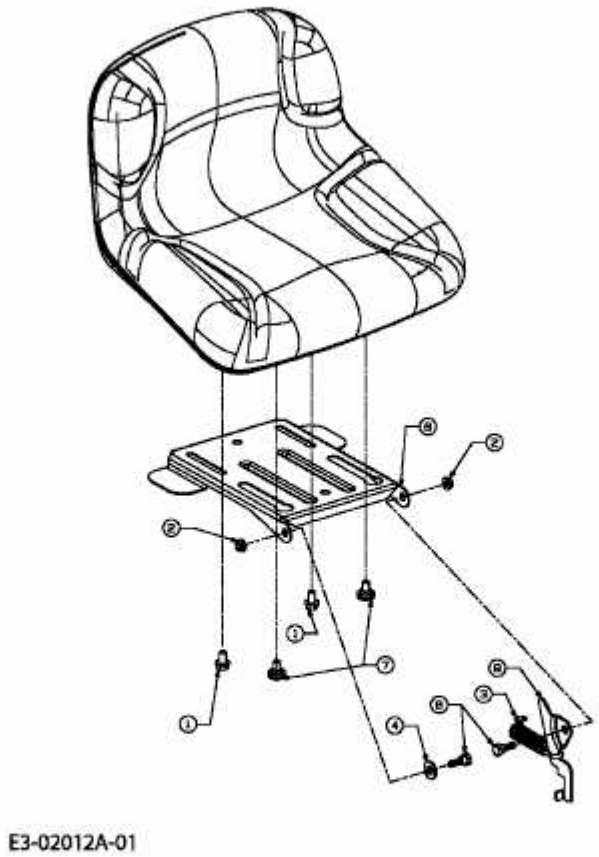JE 125 H > 13AC498E678 (2004) > SITZTRÄGER