JE 125 H > 13AC498E678 (2004) > MOTORZUBEHÖR

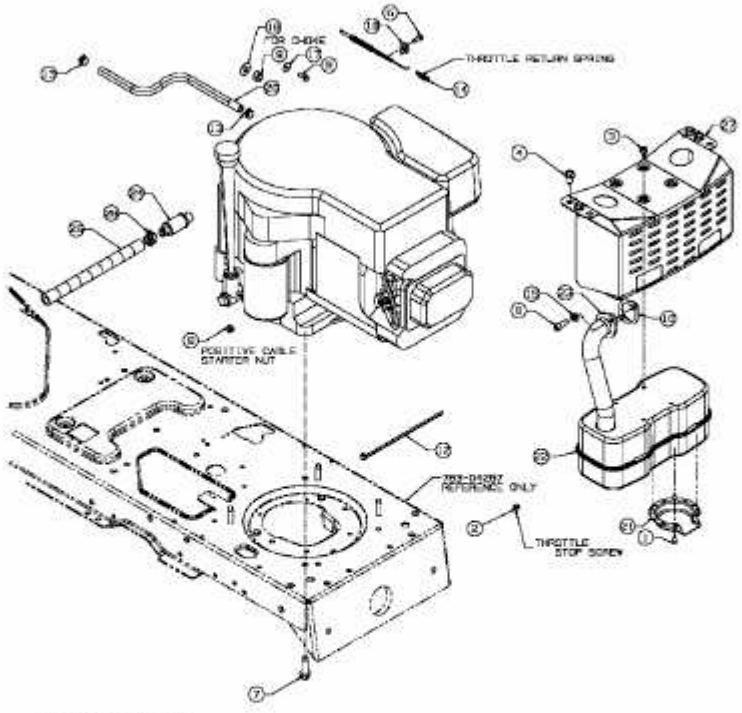

E3-02004A-01