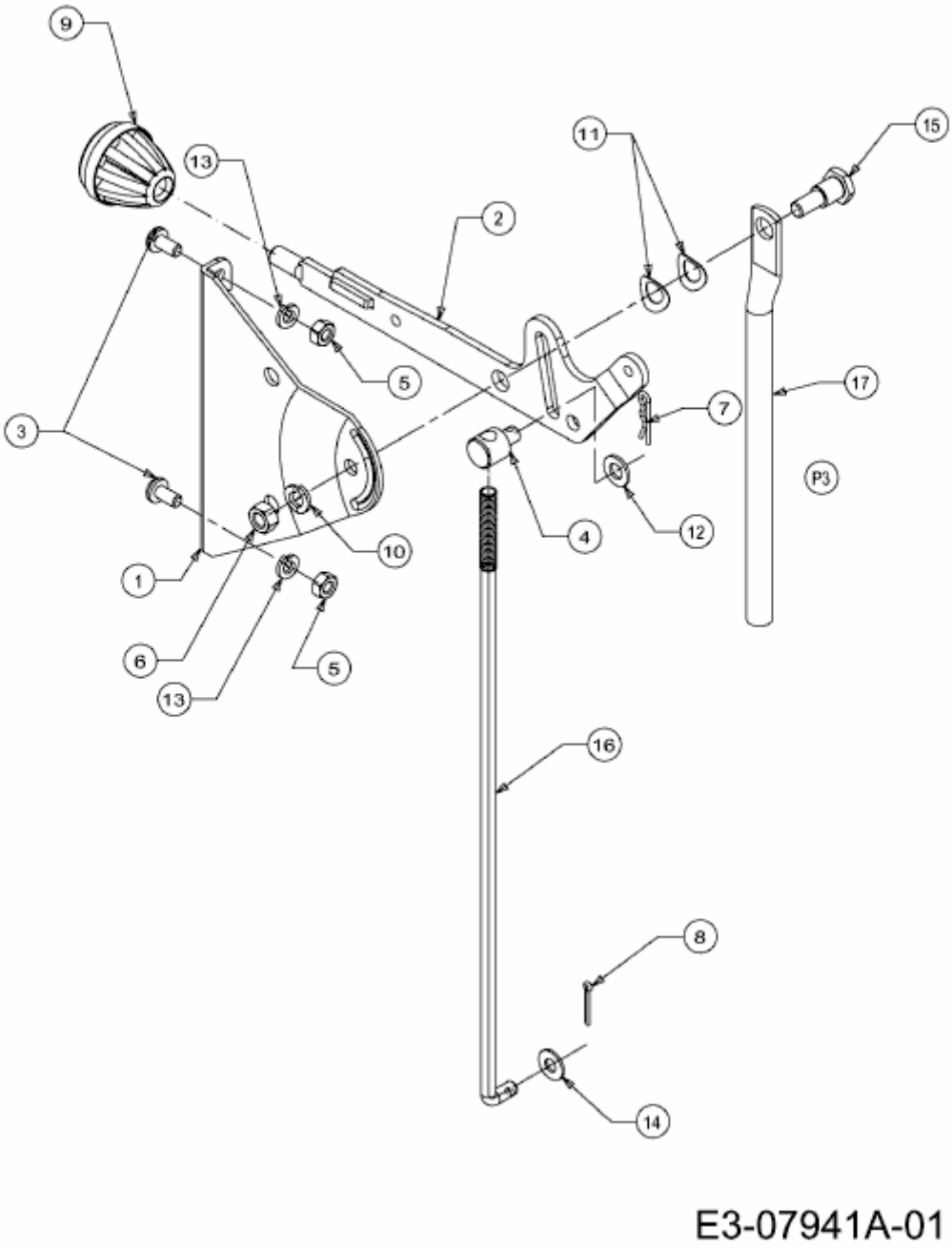603 > 13AC479C611 (2004) > GESCHWINDIGKEITSREGELUNG