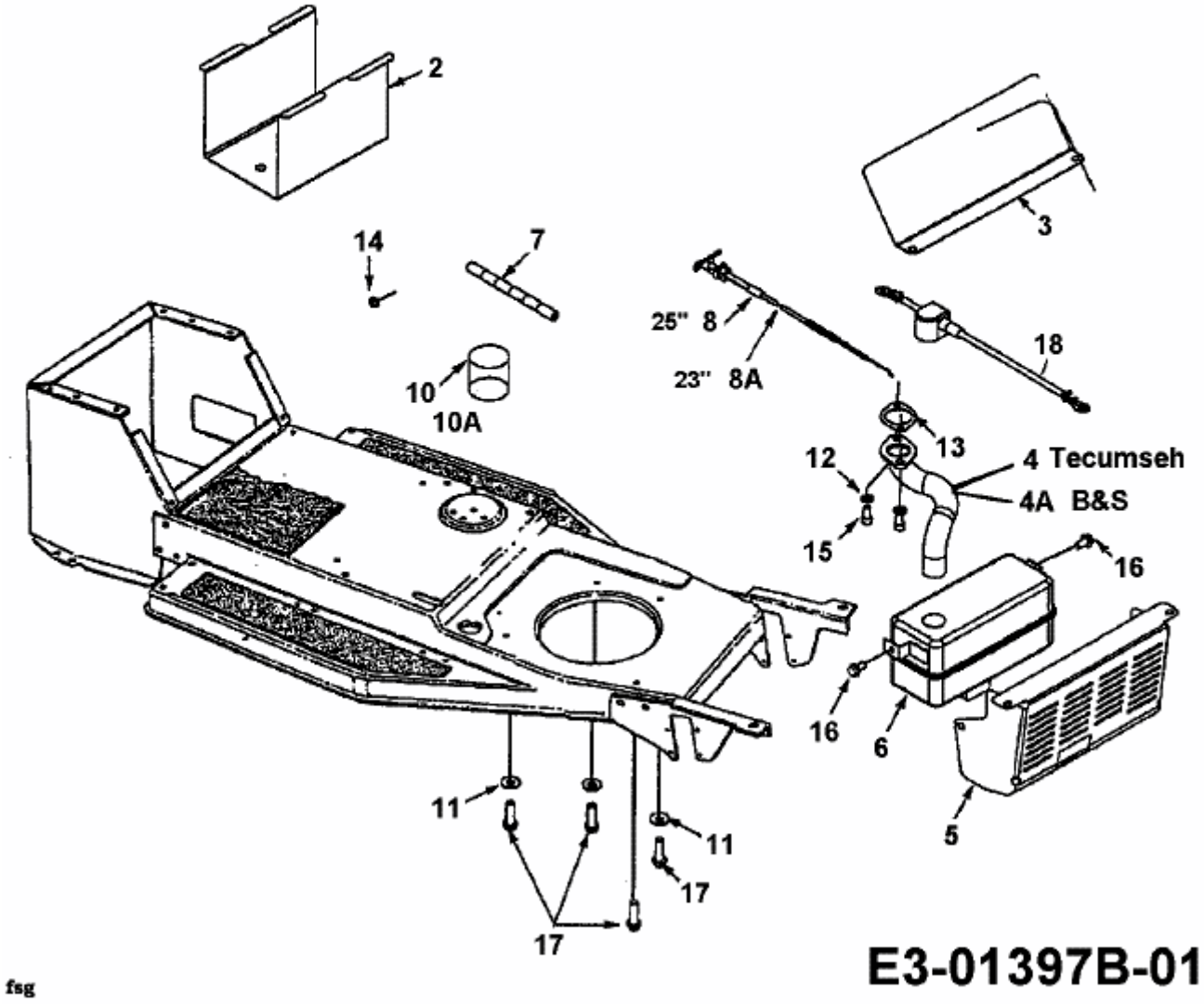603 > 13AC479C611 (2003) > MOTORZUBEHÖR